ABRIcYclette

LE MEILLEUR ABRI DU VÉLO

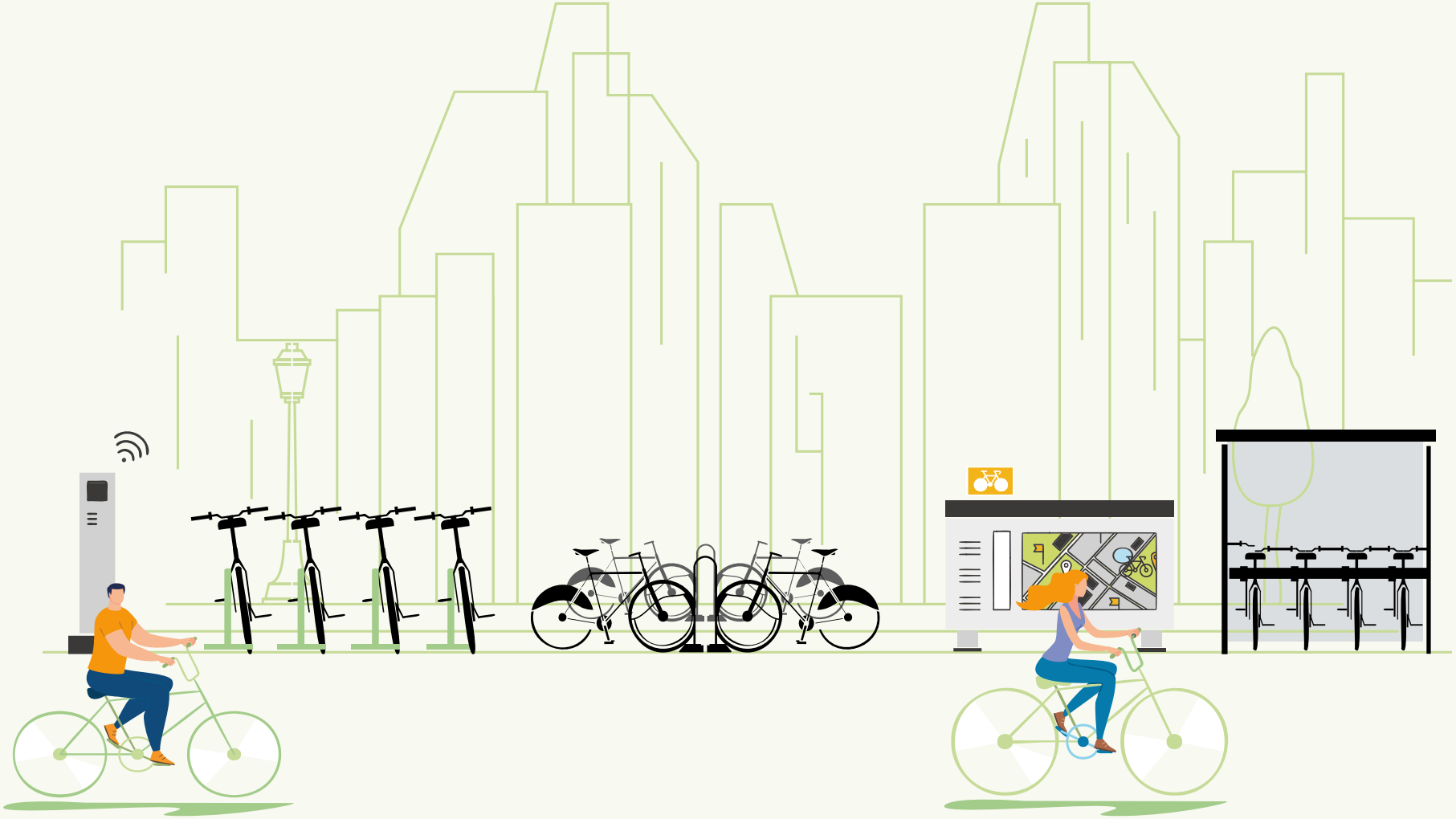

L'ACTIVITÉ DE L'ENTREPRISE

ÉTUDES, CONCEPTION, FABRICATION ET INSTALLATION DE TOUT MOBILIER ET SUPPORT DE COMMUNICATION.

CONCEPTION

La force d'Abricyclette / Panocolor est de pouvoir créer votre produit **grâce à une équipe de designers et infographistes en complément d'un bureau d'études techniques à la pointe des nouvelles technologies.**

FABRICATION

Plusieurs entreprises du groupe **sont équipées de machines numériques dédiées à la tôlerie et à la serrurerie.** Abricyclette travaille également d'autres matériaux, tels que le bois, les matériaux plastiques et le verre.

INSTALLATION

Avec ses équipes internes ou l'aide d'entreprises extérieures, nous pouvons vous proposer l'installation et la maintenance de votre mobilier dans toute la France.

MAINTENANCE

Le fabriquant est plus à même d'entretenir et de prolonger la durée de vie du matériel qu'il conçoit. Aussi, pour répondre à un besoin de plus en plus fréquent, **Abricyclette propose un nouveau service, la maintenance.**

Des passages réguliers sur les différents sites permettent de prendre soin des mobiliers mis en place, prolongeant ainsi leur durée de vie, mais aussi l'image de marque de l'entreprise.

QUALITÉ - SERVICES

Respect des délais et du cahier des charges sont les 2 points importants auxquels Abricyclette s'efforce de répondre.

FABRIQUÉ ET ASSEMBLÉ EN PAYS DE LA LOIRE

Région PAYS DE LA LOIRE

INFORMATIONS

Abricyclette est la marque dédiée aux mobilités douces de **Panocolor**, fabricant de mobiliers urbains depuis 1992. **Panocolor** fait partie du **Groupe adc**.

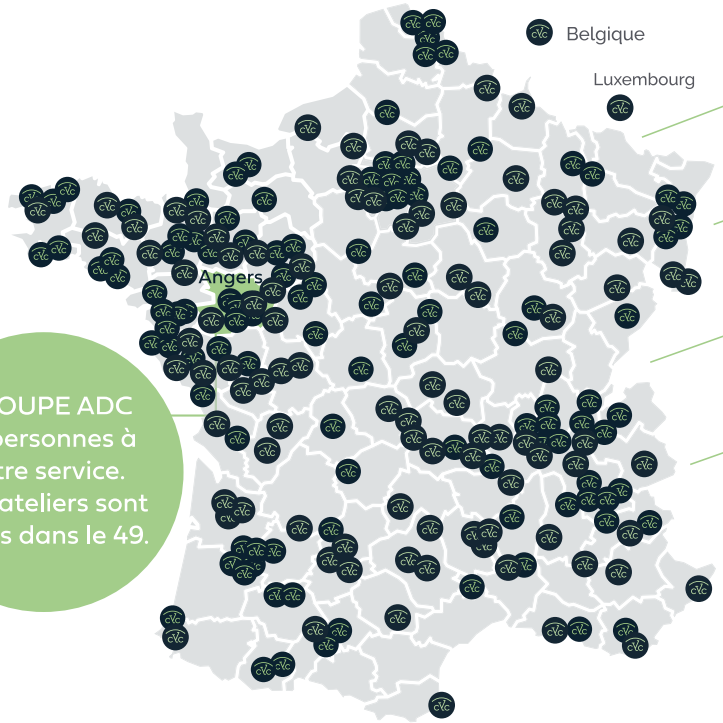

GROUPE ADC
43 personnes à votre service.
Nos ateliers sont situés dans le 49.

- Collectivités
- Entreprises
- Écoles
- Gares
- Habitats

PRODUCTION (49 Maine et Loire)
Bois - Métal - Aluminium
Matériaux composites - Méthacrylate
Sérigraphie - Adhésifs - Impression numérique.

EFFECTIFS DU GROUPE ADC
Administratifs et commerciaux : **14**
Bureau d'étude « technique » : **5**
Production : **17 + INTÉRIMAIRES**
Pose intégrée : **7**

Unité de production : 10 000 m² de surface
Siège social : ZA de Gomberville - 4, rue P. Picasso 78114 - Magny les Hameaux

Adresse Panocolor
15 bis, rue de la Gibaudière
49124 - Saint Barthélemy d'Anjou

Téléphone : **(33) 02 41 43 85 80**
E-mail : **yves.blanchet@groupe-adc.fr**
Forme juridique : S.A.S
Capital social : 50.000 Euros
Immatriculation : RC 414 342 550
Code APE : 3109 B
Références bancaires : C.C.M Les Ponts de Cé
RIB / IBAN : FR76 1027 8394 4900 0209 3950 185
Numéro de Siret : 414 342 550 00079
TVA intracommunautaire : FR 16 414 342 550

SOMMAIRE INTERACTIF

ABRIS VÉLOS

Edimbourg standard
Edimbourg bois
Glasgow
Box Five
Sofia
Sofia bois
Londres
Londres bois
Séville
Station Oasis
Safepark
Monaco standard
Monaco mixte
Monaco bois
Catane
Catane bois
Zéphyr
Venise
Venise double
Sixcle

ARCEAUX

Arceau Milan
Arceau Angers
Arceau Dubrovnik
Arceau Madrid
Arceau Madrid vae
Arceau Nantes
Arceau Oslo
Arceau Québec
Arceau Mer
Racks arceaux Milan
Racks arceaux Angers
Arceau vélo Cargo

ÉQUIPEMENTS & ACCESSOIRES

Station de réparation REPAR BIKE
Station de réparation HELO
Station de réparation HELO DELUXE
Station de gonflage TYRO
Rack vélos LISBONNE
Rack vélos NAPLES
Rack double COPENHAGUE
Rack double CÔME
Support vélo PARKIS
Système de levage UPLIFT
Rack vertical VALENCE
Support trottinettes
Armoires à casier LORIENT

Les couleurs RAL
Nos réalisations
Nous contacter

ABRIS VÉLOS

RETOUR AU SOMMAIRE

> LES ABRIS VÉLOS FERMÉS

Abris vélos fermés		Produits	2 places	4 places	6 places	8 places	12 places	20 places	40 places et +
BOX INDIVIDUELS	EDIMBOURG STANDARD		4 840 € HT	8 365 € HT	11 914 € HT	15 310 € HT	Nous consulter		
	EDIMBOURG BOIS		4 475 € HT	7 692 € HT	10 489 € HT	13 706 € HT	Nous consulter		
	GLASGOW		4 989 € HT	9 444 € HT	14 165 € HT	18 652 € HT	Nous consulter		
CONSIGNE COLLECTIVES	BOX FIVE				12 259 € HT				
	SOFIA						21 073 € HT	25 205 € HT	Nous consulter
	SOFIA DOUBLE ÉTAGE							23 601 € HT	À partir de 28 229 € HT
	SOFIA BOIS						18 740 € HT	22 308 € HT	Nous consulter
	SOFIA BOIS DOUBLE							20 989 € HT	À partir de 24 985 € HT
	LONDRES							39 152 € HT	Nous consulter
	LONDRES BOIS							34 963 € HT	Nous consulter
	SÉVILLE		Nous consulter						
	STATION OASIS		Nous consulter						
	SAFEPARK		Voir la page pour plus de détails						

ABRI VÉLOS - EDIMBOURG STANDARD

CONFORME AUX NORMES PMR | MATÉRIAUX 100% FRANCE/EUROPE | ASSEMBLAGE 100% FRANCE | RECYCLABLE À 100% | RETOUR AU SOMMAIRE

L'abri vélo Edimbourg vous permet de ranger et sécuriser votre vélo sur une longue période. Cet abri offre une sécurisation optimale avec une porte battante aimantée, verrouillable par un cadenas à clef ou à code (non fourni).

Une barre de fixation permet d'attacher le vélo en trois points avec un antivol en U.

LES + PRODUITS

- Résistance accrue au vandalisme.
- Accroche sécurisée en trois points et fermeture de porte par cadenas.
- Adapté à tous les vélos.
- Espace réduit au sol : 2 m² par vélo.
- Personnalisation possible, coloris, signalétique et matériaux des cloisons verticales.
- Modulable.

CARACTÉRISTIQUES TECHNIQUES

- **Dimensions : Ht 1,60 x L 1,967 mm x Pro 2,15m.**
- **Largeur de porte : 0,923 m.**
- Nombre de places par box : 1.
- Structure en profil acier galvanisé et thermolaqué 60 mm x 40 mm x 3 mm.
- Toiture en Dibond® 3mm
- Barre d'attache avec protection caoutchouc, numéros de portes et patères inclus.
- Habillages en tôles pleines et portes grillagées.
- Peinture par thermolaquage poudre époxy

GARANTIES

Structure garantie 5 ans.
Cette garantie n'inclut pas les dommages liés aux actes délictueux, à une installation non conforme à nos instructions de pose, à l'absence d'entretien normal ou à l'usure normale des pièces.

LIVRAISON

Box livré sur palette, monté ou partiellement monté selon le nombre de places livrées.

INSTALLATION

Abri à visser sur sol dur par chevilles chimiques. Platines à spitter au sol par scellements chimiques ou vis béton. La platine se règle en hauteur pour permettre le réglage du niveau selon les irrégularités du sol.

Désignation	2 places	4 places	6 places	8 places
Abri EDIMBOURG Standard	**4 840 € HT**	**8 365 € HT**	**11 914 € HT**	**15 310€ HT**
Option				
Option 2 box avec prise électrique				**À partir de 279 € HT**

Prix HT pour la fourniture seule, hors transport et pose.
TOUT COLORIS RAL (SANS MAJORATION).

ECO conception

OFFRE :
-3,5%*
brut de galvanisation
*sur prix produit

Il existe aussi dans une version adaptée aux vélos cargos, consultez-nous pour + d'infos !

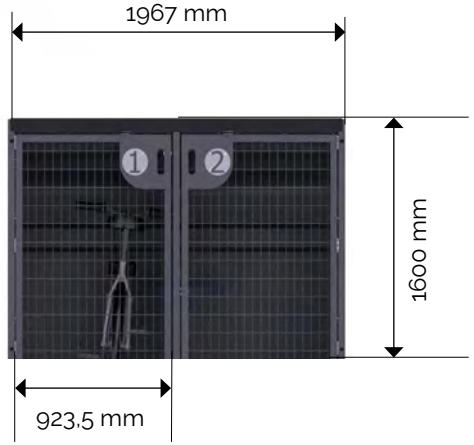

alvéole+
Plus de places pour le vélo, partout !

*Les abris et supports vélos Abricyclette sont éligibles au programme Alvéole Plus.
Plus d'infos sur : **www.alveoleplus.fr**

ABRI VÉLOS - EDIMBOURG BOIS

CONFORME AUX NORMES PMR | MATÉRIAUX 100% FRANCE/EUROPE | ASSEMBLAGE 100% FRANCE | RECYCLABLE À 100% | RETOUR AU SOMMAIRE

L'abri vélo Edimbourg bois vous permet de ranger et sécuriser votre vélo sur une longue période. Cet abri offre une sécurisation optimale avec une porte battante aimantée, verrouillable par un cadenas à clef ou à code (non fourni).

Une barre de fixation permet d'attacher le vélo en trois points avec un antivol en U.

ECO conception

OFFRE : **-3,5%*** **brut de galvanisation**
*sur prix produit

Il existe aussi dans une version adaptée aux vélos cargos, consultez-nous pour + d'infos !

LES + PRODUITS

- Résistance accrue au vandalisme.
- Accroche sécurisée en trois points et fermeture de porte par cadenas.
- Adapté à tous les vélos.
- Espace réduit au sol : 2 m² par vélo.
- Personnalisation possible, coloris RAL aux choix, signalétique et Habillages latéraux et habillages des portes.
- Modulable.

CARACTÉRISTIQUES TECHNIQUES

- **Dimensions : Ht 1,60 x L 1,967 mm x Pro 2,15m.**
- **Largeur de porte : 0,923 m.**
- Nombre de places par box : 1.
- Structure en profil acier 60 mm x 40 mm x 3 mm.
- Toiture en Dibond® 3mm.
- Barre d'attache avec protection caoutchouc, numéros de portes et patères inclus.
- Habillages latéraux et portes en tasseaux de Douglas 45 x 32mm
- Peinture par thermolaquage poudre époxy.

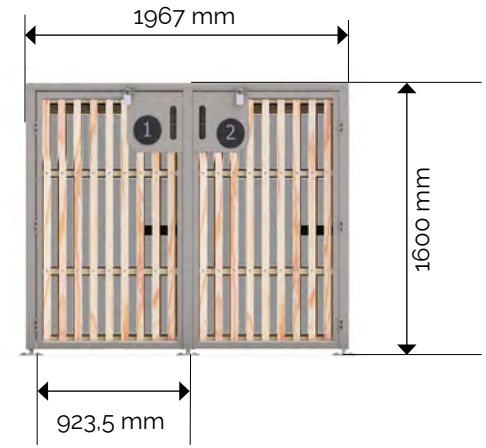

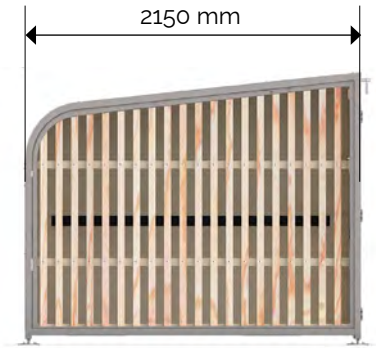

GARANTIES

Structure garantie 5 ans.
Cette garantie n'inclut pas les dommages liés aux actes délictueux, à une installation non conforme à nos instructions de pose, à l'absence d'entretien normal ou à l'usure normale des pièces.

LIVRAISON

Box livré sur palette, monté ou partiellement monté selon le nombre de places livrées.

INSTALLATION

Abri à visser sur sol dur par chevilles chimiques. Platines à splitter au sol par scellements chimiques ou vis béton. La platine se règle en hauteur pour permettre le réglage du niveau selon les irrégularités du sol.

Désignation	2 places	4 places	6 places	8 places
Abri EDIMBOURG Bois	**4 475 € HT**	**7 692 € HT**	**10 489 € HT**	**13 706 € HT**
Option				
Option 2 box avec prise électrique				**À partir de 279 € HT**

Prix HT pour la fourniture seule, hors transport et pose.
TOUT COLORIS RAL (SANS MAJORATION).

alvéole+ Plus de places pour le vélo, partout !

*Les abris et supports vélos Abricyclette sont éligibles au programme Alvéole Plus.
Plus d'infos sur : **www.alveoleplus.fr**

ABRI VÉLOS INDIVIDUEL - GLASGOW

CONFORME AUX NORMES PMR | MATÉRIAUX 100% FRANCE/EUROPE | ASSEMBLAGE 100% FRANCE | RECYCLABLE À 100% | RETOUR AU SOMMAIRE

L'abri vélo Glasgow est une consigne sécurisée pour 1 vélo.
Il peut être déplacé facilement et se décline en autant de places que souhaité.
L'abri se ferme par l'utilisateur via un cadenas.
Une barre d'attache interne est à disposition pour sécuriser le vélo par le cadre et une roue.

ECO conception

LES + PRODUITS

- Résistance accrue au vandalisme.
- Accroche sécurisée en trois points et fermeture de porte par cadenas.
- Personnalisation possible, coloris,
- signalétique et options de fermeture.
- Modulable.

CARACTÉRISTIQUES TECHNIQUES

- **Dimensions : Ht 1.40m x L 1.07 m x Pro 2,10 m.**
- Largeur de porte : 0,93 m.
- Nombre de places par box : 1
- Structure en profils aluminium 60 mm x 66 mm x 2 mm.
- Toiture en Dibond® 3mm
- Habillage latéral en Dibond® 3mm
- Couleur RAL au choix.
- Barre d'attache, numéros de portes et patères inclus.

Éléments en option

- Habillages latéraux et habillages des portes en tôles pleines, tôles perforées ou grillage sur demande.
- Signalétique.
- Coloris RAL au choix

GARANTIES

Structure garantie 5 ans.
Cette garantie n'inclut pas les dommages liés aux actes délictueux, à une installation non conforme à nos instructions de pose, à l'absence d'entretien normal, aux accidents.

LIVRAISON

Box livré sur palette, monté ou partiellement monté selon le nombre de places livrées.
Conditions de livraison et de transport à définir selon le besoin.

INSTALLATION

Abri à fixer par chevilles chimiques sur enrobé ou massif béton.

Désignation	2 places	4 places	6 places	8 places
Abri Glasgow	4 989 € HT	9 444 € HT	14 165 € HT	18 652 € HT

Prix HT pour la fourniture seule, hors transport et pose.
TOUT COLORIS RAL (SANS MAJORATION).

alvéole+ Plus de places pour le vélo, partout !

*Les abris et supports vélos Abricyclette sont éligibles au programme Alvéole Plus.
Plus d'infos sur : **www.alveoleplus.fr**

ABRI VÉLO - BOX FIVE

CONFORME AUX NORMES PMR | MATÉRIAUX 100% FRANCE/EUROPE | ASSEMBLAGE 100% FRANCE | RECYCLABLE À 100% | RETOUR AU SOMMAIRE

L'abri sécurisé collectif Box Five est idéal pour stationner de 5 ou 6 vélos de manière sécurisée. Il est plébiscité dans les zones résidentielles puisqu'il allie résistance au vandalisme et simplicité d'utilisation.

ECO conception

LES + PRODUITS

- Résistance accrue au vandalisme.
- Contrôle d'accès...
- Personnalisation possible (coloris RAL aux choix, signalétique...)..

CARACTÉRISTIQUES TECHNIQUES

- Abri pour 5 ou 6 places : **Ht 1.60 m x L 2.61 m x Pro 2.27 m.**
- Structure en acier galvanisé thermolaqué 60 x 40 mm, épaisseur 3 mm.
- Parois latérales et toiture en Dibond® 3mm.
- 2 poignées encastrées dans les sections de porte. (extérieur pour ouverture et intérieure pour fermeture)
- Ouverture par portes sectionnelles en acier et aluminium.
- Levage assisté par 2 ressorts à traction : pas d'efforts à la manipulation.
- Pieds réglables pour l'ajustement au sol.
- Peinture par thermolaquage poudre Epoxy.

GARANTIES

Structure garantie 5 ans.
Cette garantie n'inclut pas les dommages liés aux actes délictueux, à une installation non conforme à nos instructions de pose, à l'absence d'entretien normal, aux accidents.

LIVRAISON

Box livré monté sur palette. Conditions de livraison et de transport à définir selon le besoin.

INSTALLATION

Abri gruté ou assemblé sur sol dur fini et fixé par chevilles chimiques.

Désignation	5/6 places
Abri Box Five	**12 259 € HT**

Prix HT pour la fourniture seule, hors transport et pose.

TOUT COLORIS RAL (SANS MAJORATION).

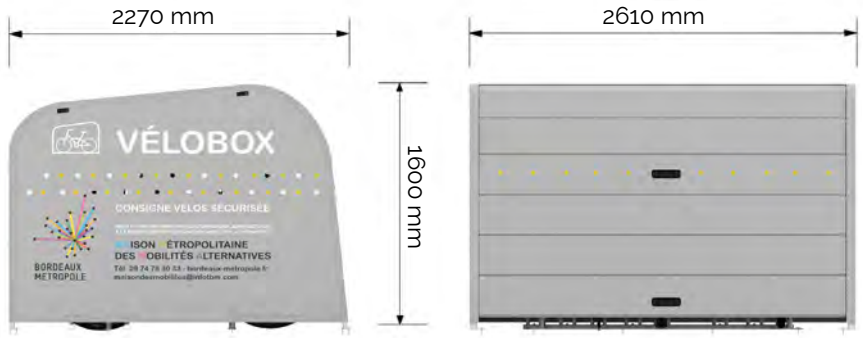

alvéole+
Plus de places pour le vélo, partout !

*Les abris et supports vélos Abricyclette sont éligibles au programme Alvéole Plus.
Plus d'infos sur : **www.alveoleplus.fr**

ABRI VÉLOS COLLECTIF - SOFIA

CONFORME AUX NORMES PMR | MATÉRIAUX 100% FRANCE/EUROPE | ASSEMBLAGE 100% FRANCE | RECYCLABLE À 100% | RETOUR AU SOMMAIRE

L'abri vélo Sofia est un abri collectif et modulaire.
Il permet un stationnement en simple ou double étage, de 10 à 100 vélos.
L'accès se fait par une porte unique avec plusieurs systèmes d'ouverture disponibles (clé, badge, digicode etc.).

LES + PRODUITS

- Adapté à tous les vélos
- Contrôle d'accès en option.
- Personnalisation possible, coloris,
- Sécurité.
- Modulable.

CARACTÉRISTIQUES TECHNIQUES

- **Simple étage : Ht 2,40 m x L 4,56 m x Pro 4,56 m.**
- **A partir de 10 places.**
- Structure en acier galvanisé à chaud 80 mm x 80 mm x 4 mm.
- Toiture en bac acier.
- Habillage grillagé, mailles de 50 x 100 mm, Ø 6 mm.
- Peinture par thermolaquage poudre Époxy.
- Descente des EP par gouttières aluminium, thermolaquées.

Éléments en option

- Coloris RAL aux choix
- Supports vélos : arceaux ou racks double étage.
- Contrôle d'accès : badge, VIGIK, clés.
- Signalétique.
- Caméra de surveillance.
- Casquette d'extension ouverte de l'abri.
- Version surélevée pour racks double étage.

GARANTIES

Structure garantie 5 ans.
Cette garantie n'inclut pas les dommages liés aux actes délictueux, à une installation non conforme à nos instructions de pose, à l'absence d'entretien normal, aux accidents.

LIVRAISON

Abri livré en kit sur le site de pose, par camion semi-remorque. Livraison et stockage sur le site de pose.

INSTALLATION

Abri à fixer sur dalle béton. Arrivée électrique à prévoir.

Désignation	12 places	20 places	Autres configuration
Abri SOFIA - SIMPLE ÉTAGE	**21 073 € HT**	**25 205 € HT**	nous consulter
Désignation	**18 places**	**40 places**	**Autres configuration**
Abri SOFIA - DOUBLE ÉTAGE	**23 601 € HT**	**28 229€ HT**	nous consulter

Prix HT pour la fourniture seule, hors transport et pose.
TOUT COLORIS RAL (SANS MAJORATION).

ECO conception

OFFRE :
-3,5%*
brut de galvanisation
*sur prix produit

10/12 vélos

Hauteur : 2 400 mm

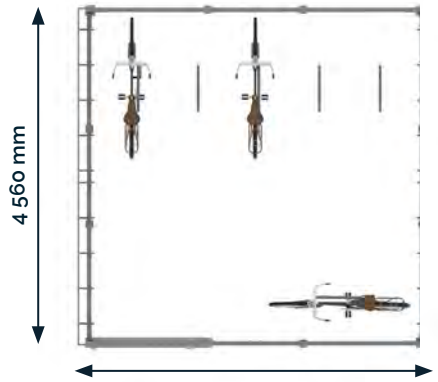

20 vélos

Hauteur : 2 400 mm

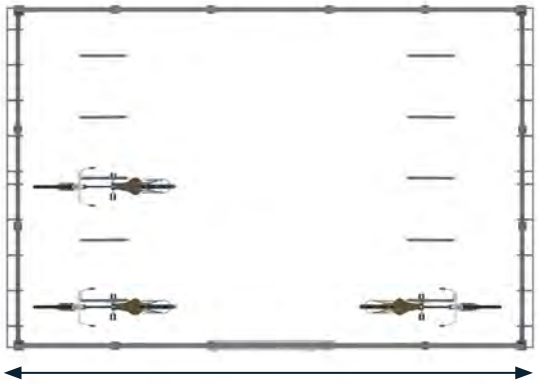

alvéole +
Plus de places pour le vélo, partout !

*Les abris et supports vélos Abricyclette sont éligibles au programme Alvéole Plus.
Plus d'infos sur : **www.alveoleplus.fr**

ABRI VÉLOS COLLECTIF - SOFIA BOIS

CONFORME AUX NORMES PMR | MATÉRIAUX 100% FRANCE/EUROPE | ASSEMBLAGE 100% FRANCE | RECYCLABLE À 100% | RETOUR AU SOMMAIRE

L'abri vélo Sofia est un abri collectif et modulaire.
Il permet un stationnement en simple ou double étage, de 10 à 100 vélos.
L'accès se fait par une porte unique avec plusieurs systèmes d'ouverture disponibles (clé, badge, digicode etc.).

LES + PRODUITS

- Adapté à tous les vélos
- Sécurité
- Modulable

CARACTÉRISTIQUES TECHNIQUES

- **Simple étage : Ht 2,40 m x L 4,51 m x Pro 4,51 m.**
- **A partir de 10 places.**
- Structure en acier galvanisé à chaud 80 mm x 80 mm x 4 mm.
- Toiture en bac acier.
- Habillage bois : tasseaux de Douglas® 43 x 43 mm.
- Peinture par thermolaquage poudre Époxy.
- Descente des EP par gouttières aluminium, thermolaquées.

Éléments en option

- Coloris RAL aux choix.
- Supports vélos : arceaux ou racks double étage.
- Contrôle d'accès : badge, VIGIK, clés.
- Signalétique.
- Caméra de surveillance.
- Casquette d'extension ouverte de l'abri.
- Version surélevée pour racks double étage.

ECO conception

OFFRE :
-3,5%*
brut de galvanisation
*sur prix produit

GARANTIES

Structure garantie 5 ans.
Cette garantie n'inclut pas les dommages liés aux actes délictueux, à une installation non conforme à nos instructions de pose, à l'absence d'entretien normal, aux accidents.

LIVRAISON

Abri livré en kit sur le site de pose, par camion semi-remorque.
Livraison et stockage sur le site de pose.

INSTALLATION

Abri à fixer sur dalle béton. Arrivée électrique à prévoir.

Désignation	12 places	20 places	Autres configuration
Abri SOFIA BOIS - SIMPLE ÉTAGE	**18 740 € HT**	**22 308 € HT**	nous consulter
Désignation	**18 places**	**40 places**	**Autres configuration**
Abri SOFIA BOIS - DOUBLE ÉTAGE	**20 989 € HT**	**24 985 € HT**	nous consulter

Prix HT pour la fourniture seule, hors transport et pose.
TOUT COLORIS RAL (SANS MAJORATION).

Vue en plan pour 12 vélos

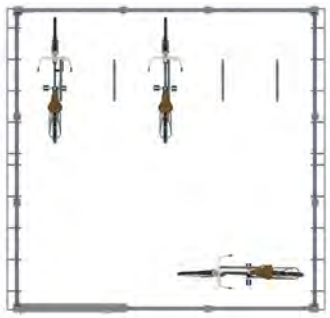

Vue en plan pour 20 vélos

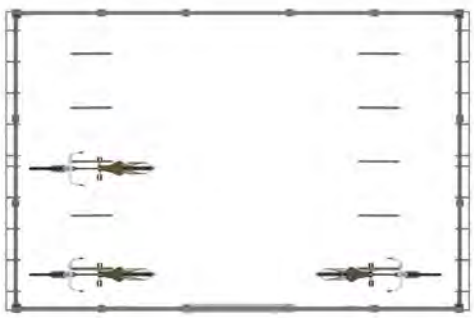

alvéole+
Plus de places pour le vélo, partout !

*Les abris et supports vélos Abricyclette sont éligibles au programme Alvéole Plus.
Plus d'infos sur : **www.alveoleplus.fr**

ABRI VÉLOS COLLECTIF - LONDRES

CONFORME AUX NORMES PMR | MATÉRIAUX 100% FRANCE/EUROPE | ASSEMBLAGE 100% FRANCE | RECYCLABLE À 100% | RETOUR AU SOMMAIRE

L'abri collectif Londres est un abri vélos modulaire de grande capacité.
Il permet de stationner 20 vélos par module sur 2 étages.
L'accès est restreint par une porte ouverte par badge. L'abri peut être équipé de nombreuses options (caméra,éclairage photovoltaïque, signalétique etc.).

ECO conception

LES + PRODUITS

- Résistance accrue au vandalisme.
- Contrôle d'accès.
- Espace réduit au sol : moins d' 1 m² par vélo.
- Personnalisation possible, coloris, signalétique et options de fermeture.
- Modulable.
- Éligible au programme CEE Alvéole+ *.

CARACTÉRISTIQUES TECHNIQUES

- **Dimensions : Ht 3.06m x L 6.37 m x Pro 2,41 m.**
- Porte : L 1,26 m, Ht 2,2m.
- Nombre de places par module : jusqu'à 20.
- Structure en profils acier galvanisé 80 mm x 80 mm x 4 mm.
- Toiture en bac acier.
- Habillage en tôles acier perforées.
- Couleur RAL au choix.

Éléments en option

- Coloris : Thermolaquage poudre Epoxy.
- Supports vélos : arceaux ou rack double étage
- Contrôle d'accès : badge, VIGIK, clés
- Signalétique
- Nombre de modules d'extension
- Caméra de surveillance

GARANTIES

Structure garantie 5 ans.
Cette garantie n'inclut pas les dommages liés aux actes délictueux, à une installation non conforme à nos instructions de pose, à l'absence d'entretien normal, aux accidents.

LIVRAISON

Abri livré monté, par camion plateau équipé d'une grue.
Conditions de livraison et de transport à définir selon le besoin.

INSTALLATION

Abri à fixer sur plots ou dalle béton. Génie civil non inclus.

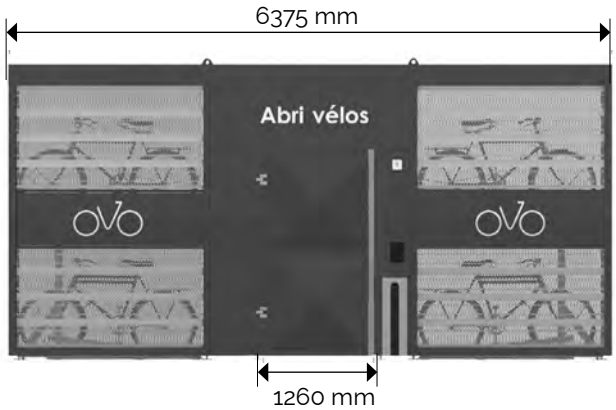

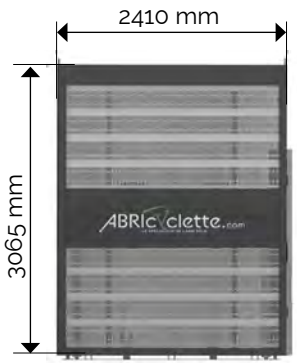

Désignation	20 places
Abri LONDRES	**39 152 € HT**

Prix HT pour la fourniture seule, hors transport et pose.
TOUT COLORIS RAL (SANS MAJORATION).

alveole+ Plus de places pour le vélo, partout !

*Les abris et supports vélos Abricyclette sont éligibles au programme Alvéole Plus.
Plus d'infos sur : **www.alveoleplus.fr**

ABRI VÉLOS COLLECTIF - LONDRES BOIS

CONFORME AUX NORMES PMR | MATÉRIAUX 100% FRANCE/EUROPE | ASSEMBLAGE 100% FRANCE | RECYCLABLE À 100% | RETOUR AU SOMMAIRE

La déclinaison bois de l'abri Londres Bois permet de stationner 20 vélos par module sur 2 étages.
L'accès est restreint par une porte ouverte par badge.
L'abri se décline en version 40 ou 60 places et peut être personnalisés grâce à différentes options (signalétique, caméra, supports vélos.)

ECO conception

LES + PRODUITS

- Résistance accrue au vandalisme.
- Contrôle d'accès.
- Espace réduit au sol : moins d' 1 m² par vélo.
- Personnalisation possible, coloris, signalétique et options de fermeture.
- Modulable.

CARACTÉRISTIQUES TECHNIQUES

- **Dimensions : Ht 3.06m x L 6.37 m x Pro 2,41 m.**
- Porte : L 1,26 m, Ht 2,2m.
- Nombre de places par module : jusqu'à 20.
- Structure en profils acier galvanisé 80 mm x 80 mm x 4 mm.
- Toiture en bac acier.
- Habillage en bois Douglas®.
- Peinture par thermolaquage poudre Époxy.

Éléments en option

- Coloris RAL aux choix.
- Supports vélos : arceaux ou rack double étage.
- Contrôle d'accès : badge, VIGIK, clés.
- Signalétique.
- Nombre de modules d'extension.
- Caméra de surveillance.

GARANTIES

Structure garantie 5 ans.
Cette garantie n'inclut pas les dommages liés aux actes délictueux, à une installation non conforme à nos instructions de pose, à l'absence d'entretien normal, aux accidents.

LIVRAISON

Abri livré monté, par camion plateau équipé d'une grue.
Conditions de livraison et de transport à définir selon le besoin.

INSTALLATION

Abri à fixer sur dalle béton. Arrivée électrique à prévoir.

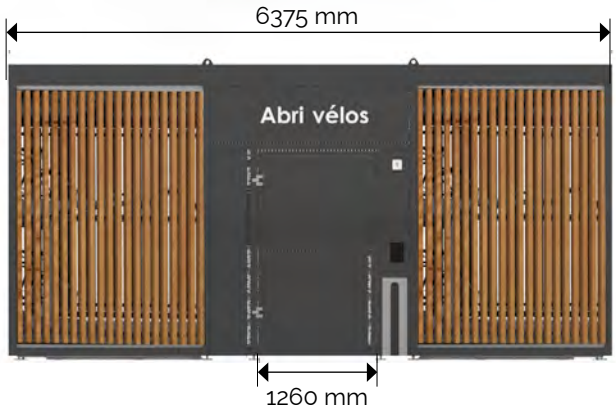

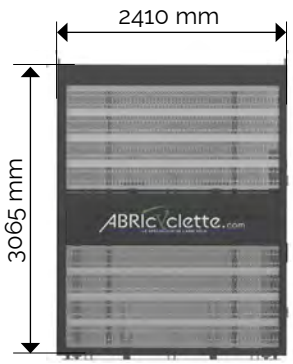

Désignation	20 places
Abri LONDRES bois	**34 963 € HT**

Prix HT pour la fourniture seule, hors transport et pose.
TOUT COLORIS RAL (SANS MAJORATION).

alvéole+ Plus de places pour le vélo, partout !

*Les abris et supports vélos Abricyclette sont éligibles au programme Alvéole Plus.
Plus d'infos sur : **www.alveoleplus.fr**

ABRI VÉLOS COLLECTIF - SÉVILLE

CONFORME AUX NORMES PMR | MATÉRIAUX 100% FRANCE/EUROPE | ASSEMBLAGE 100% FRANCE | RECYCLABLE À 100% | RETOUR AU SOMMAIRE

L'abri vélo Séville est un abri collectif et modulaire de grande capacité.
Il permet un stationnement simple ou double étage, soit de 20 à 40 vélos selon le besoin.
L'accès se fait par une porte unique avec plusieurs systèmes d'ouverture disponibles (clé, badge, digicode).

ECO conception

LES + PRODUITS

- Adapté à tous les vélos
- Contrôle d'accès
- Espace réduit au sol : moins d' 1 m² par vélo
- Personnalisation possible, coloris,
- Sécurité
- Modulable

CARACTÉRISTIQUES TECHNIQUES

Simple (20 places) :
Ht 2,30 m x L 5,30 m x Pro 5,30 m.
Double étage (40 places) :
Ht 3 m x L 6,50 m x Pro 5,30 m.
Structure en bois et en acier galvanisé à chaud.
Toiture en bac acier.
Habillage en tasseaux de pin classe 4.

Éléments en option

- Coloris RAL aux choix : Thermolaquage poudre Époxy.
- Supports vélos : arceaux ou racks double étage.
- Contrôle d'accès : badge, VIGIK, clés.
- Signalétique.
- Caméra de surveillance.

GARANTIES

Structure garantie 5 ans.
Cette garantie n'inclut pas les dommages liés aux actes délictueux, à une installation non conforme à nos instructions de pose, à l'absence d'entretien normal, aux accidents.

LIVRAISON

Abri livré en kit sur le site de pose, par camion semi-remorque.
Livraison et stockage sur le site de pose.

INSTALLATION

Abri à fixer sur dalle béton. Arrivée électrique à prévoir.

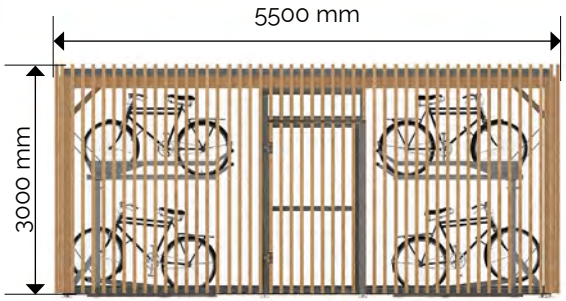

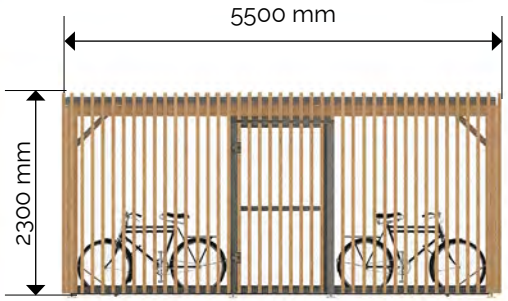

Désignation	20 places	40 places
Abri SÉVILLE bois	**26 960 € HT**	**31 520 € HT**

Prix HT pour la fourniture seule, hors transport et pose.
TOUT COLORIS RAL (SANS MAJORATION).

alvéole+ Plus de places pour le vélo, partout !

*Les abris et supports vélos Abricyclette sont éligibles au programme Alvéole Plus.
Plus d'infos sur : **www.alveoleplus.fr**

ABRI VÉLOS - STATION OASIS

CONFORME AUX NORMES PMR | MATÉRIAUX 100% FRANCE/EUROPE | ASSEMBLAGE 100% FRANCE | RECYCLABLE À 100% | RETOUR AU SOMMAIRE

ECO conception

La Station Oasis, développée par Abricyclette, est une station autonome dédiée au vélo.
Elle permet aux cyclotouristes de faire une halte sur leur trajet, avec tous les équipements nécessaires : stationnement vélo sécurisé, atelier de réparation et gonflage, station de lavage, point d'eau, casiers avec recharge VAE.
Elle est alimentée par panneaux photovoltaïques pour la rendre autonome en énergie.
Elle dispose d'un local de 4,5 m2 qui peut être fermé temporairement pour la saison hivernale.

LES + PRODUITS

- Idéal pour les véloroutes.
- Abri modulable et personnalisable.

CARACTÉRISTIQUES TECHNIQUES

- **Dimensions : Ht 2,30 x L 5,00 m x Pro 2,30 m.**
- 3 places de stationnement sécurisé.
- 6 casiers avec prises électriques pour recharge VAE.
- Ossature en acier galvanisé à chaud, 70 mm x 70 mm.
- Toiture en profil aluminium, remplissage en bacacier.
- Habillage en bois de Douglas®, tasseaux de 43 x 43 mm.

Éléments en option

- Peinture par thermolaquage des éléments métalliques RAL au choix.
- Auvent pour stationnement libre accès.
- Équipements annexes : Distributeur automatique, banc, tables de pique-nique, etc.

GARANTIES

Structure garantie 5 ans.
Cette garantie n'inclut pas les dommages liés aux actes délictueux, à une installation non conforme à nos instructions de pose, à l'absence d'entretien normal, aux accidents.

LIVRAISON

Mobilier livré en kit, non monté, sur palettes chevalet.
Conditions de livraison et de transport à définir selon le besoin.

INSTALLATION

Abri scellé sur platines à fixer sur sol dur par scellement chimique.
Génie civil (dalle béton ou enrobé) à votre charge.

Désignation	Tarif
Station OASIS	nous consulter

Prix HT pour la fourniture seule, hors transport et pose.
TOUT COLORIS RAL (SANS MAJORATION).

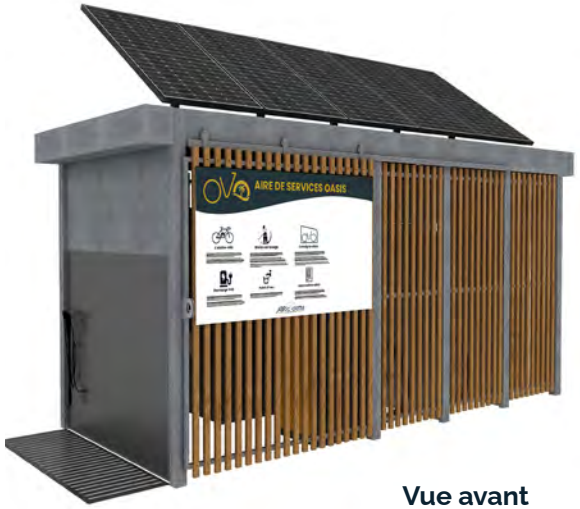

Vue avant

Vue arrière

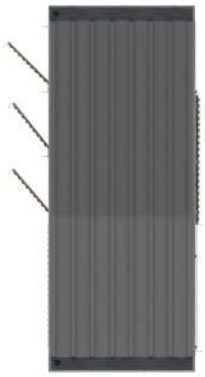
Vue du dessus

ABRI VÉLOS - SAFEPARK

CONFORME AUX NORMES PMR | MATÉRIAUX 100% FRANCE/EUROPE | ASSEMBLAGE 100% FRANCE | RECYCLABLE À 100% | RETOUR AU SOMMAIRE

Safepark, c'est l'abri idéal pour protéger vos vélos en toute sécurité dans les parkings souterrains. Il optimise l'espace tout en garantissant une protection maximale contre le vol. Avec Safepark, adaptez votre abri vélos à vos besoins spécifiques. À 2, 3 ou 4 côtés grillagés, la structure modulable permet de couvrir d'une à un nombre infini de places de stationnement.

CARACTÉRISTIQUES TECHNIQUES

- **Dimensions :**
  2 places de parking : Ht 1,90 x L 4,50 x Pro 4,50 m.
  3 places de parking : Ht 1,90 x L 7,00 x Pro 4,50 m.
  4 places de parking : Ht 1,90 x L 9,50 x Pro 4,50 m.
- Largeur de porte : 1,30 m.
- Structure en profils acier 50 x 50 mm.
- Grillage acier 3 mm de diamètre, mailles de 50 x 30 mm.
- Couleur RAL au choix.

Éléments en option

- Supports vélos.
- Station de réparation et/ou de gonflage.
- Casiers de rangement.
- Contrôle d'accès.

GARANTIES

Structure garantie 2 ans.
Cette garantie n'inclut pas les dommages liés aux actes délictueux, à une installation non conforme à nos instructions de pose, à l'absence d'entretien normal, aux accidents.

LIVRAISON

Livraison sur palette chevalet.

INSTALLATION

Fixation avec visserie béton.
Génie civil (dalle béton ou enrobé) à votre charge.

Nombre de parois	Tarif 2 places	Tarif 3 places	Tarif 4 places	Autres dimension
2 parois	4 310 € HT	5 810 € HT	7 310 € HT	nous consulter
3 parois	5 050 € HT	6 550 € HT	8 810 € HT	
4 parois	5 810 € HT	7 310 € HT	10 310 € HT	

Prix HT pour la fourniture seule, hors transport, pose et équipements vélos.
TOUT COLORIS RAL (SANS MAJORATION).

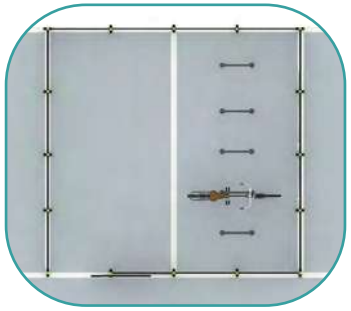

Safepark 2 places de parking
pour sécuriser 10 vélos

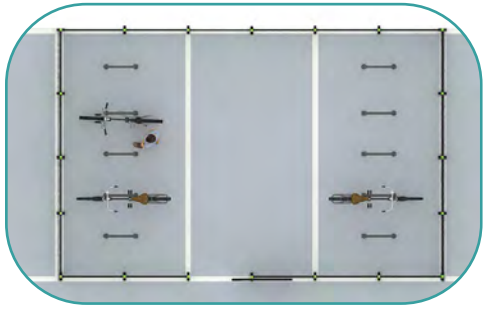

Safepark 3 places de parking
pour sécuriser 20 vélos

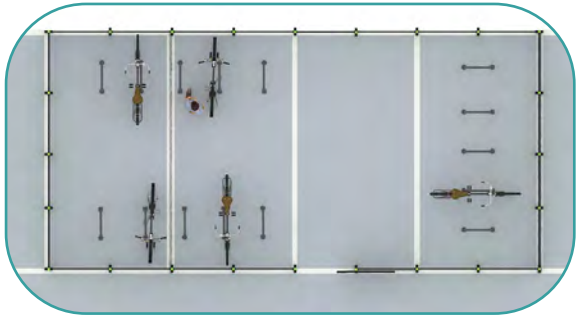

Safepark 4 places de parking
pour sécuriser 30 vélos

> LES ABRIS VÉLOS OUVERTS

Abris vélos ouverts	Produits	6 places	8 / 10 places	12 places	16 places	+ de 16 places
MONACO STANDARD		4 647 € HT	5 831 € HT	Nous consulter		
MONACO MIXTE		5 483 € HT	6 637 € HT	Nous consulter		
MONACO BOIS		6 385 € HT	7 805 € HT	Nous consulter		
CATANE		3 777 € HT	4 279 € HT	6 583 € HT	7 356 € HT	Nous consulter
CATANE BOIS		4 302 € HT	4 990 € HT	7 325 € HT	8 516 € HT	Nous consulter
ZEPHYR		À partir de 3 040€ HT	À partir de 3 423€ HT	À partir de 3 898€ HT	Nous consulter	
VENISE		3 408 € HT	3 910 € HT	Nous consulter		
VENISE DOUBLE				8 398 € HT	9 276 € H	Voir la page pour plus de détails
SIXCLE		3 320 € HT				

ABRI VÉLOS - MONACO STANDARD

CONFORME AUX NORMES PMR | MATÉRIAUX 100% FRANCE/EUROPE | ASSEMBLAGE 100% FRANCE | RECYCLABLE À 100% | RETOUR AU SOMMAIRE

L'abri vélo Monaco, développé par Abricyclette, est l'abri parfait pour stationner jusqu'à huit vélos. Simple et discret, il s'intègre partout et il permet aux utilisateurs d'attacher facilement tous types de vélos. Cet abri est modulable pour permettre le stationnement du nombre de vélos souhaité. Représenté ici avec les arceaux Milan, l'abri Monaco peut être personnalisé afin de s'adapter au mieux à son environnement : coloris des profilés, option d'éclairage solaire, choix des arceaux, parois vitrées.

LES + PRODUITS

- Adapté à tous les vélos.
- Abri modulable.
- Personnalisations possibles.

CARACTÉRISTIQUES TECHNIQUES

- **Dimensions : Ht 2,59 x L 3,1 ou 4,1 x Pro 2,00 m.**
- Nombre de places par abri : 6 ou 8, ou plus selon la demande.
- Matériaux : Acier galvanisé à chaud, anti-corrosion, résistant aux intempéries.
- Structure en profils acier 70 mm x 70 mm x 3 mm.
- Toiture profil aluminium et remplissage Dibond®.
- Paroi en verre Securit® 8 mm.

Éléments en option

- Coloris RAL aux choix.
- Toit avec éclairage par panneau solaire autonome.
- Adhésifs sur parois latérales.
- Arceaux vélos (modèle au choix).
- Longueur de l'abri : 3000 mm ou 4000 mm.

GARANTIES

Structure garantie 5 ans.
Cette garantie n'inclut pas les dommages liés aux actes délictueux, à une installation non conforme à nos instructions de pose, à l'absence d'entretien normal, aux accidents.

LIVRAISON

Livraison sur palette chevalet, abri non monté.

INSTALLATION

Abri à fixer sur plots ou dalle béton.
Génie civil non inclus.

Désignation	6 places	8-10 places	Autres dimensions
Abri MONACO STD	**4 647 € HT**	**5 831 € HT**	nous consulter
Option			
Éclairage photovoltaïque			**À partir de 515 € HT**

Prix HT pour la fourniture seule, hors transport et pose.

TOUT COLORIS RAL (SANS MAJORATION).

ECO conception

OFFRE :
-2%*
brut de galvanisation
*sur prix produit

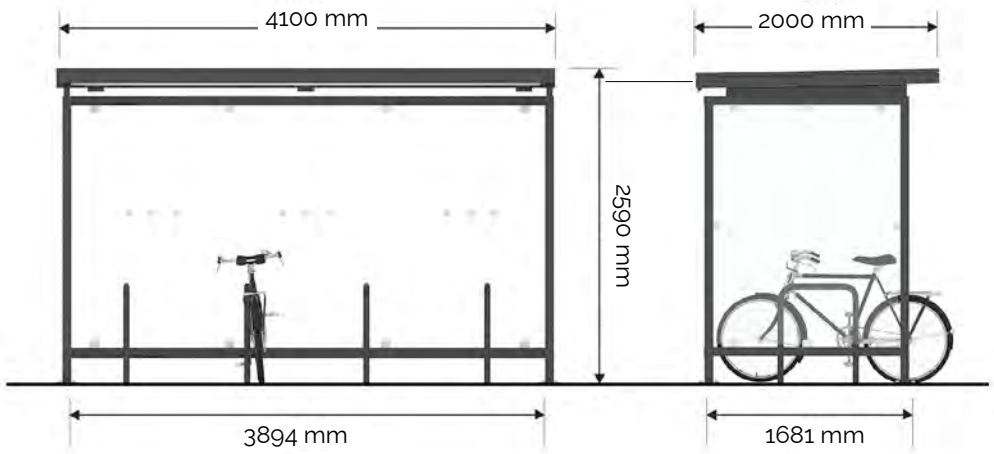

alvéole+
Plus de places pour le vélo, partout !

*Les abris et supports vélos Abricyclette sont éligibles au programme Alvéole Plus.
Plus d'infos sur : **www.alveoleplus.fr**

ABRI VÉLOS - MONACO MIXTE

CONFORME AUX NORMES PMR | MATÉRIAUX 100% FRANCE/EUROPE | ASSEMBLAGE 100% FRANCE | RECYCLABLE À 100% | RETOUR AU SOMMAIRE

La version Mixte de l'abri Monaco concilie harmonieusement l'acier et le bois pour stationner jusqu'à 8 vélos. Il pourra s'implanter discrètement en milieu naturel ou en communes rurales. Avec ses matériaux durables, il s'inscrit dans une démarche de fabrication éco-responsable, tout en offrant des garanties de durabilité et de résistance.
Représenté ici avec les arceaux Milan, l'abri Monaco Mixte peut être personnalisé afin de l'adapter au mieux à son environnement : choix des arceaux, coloris de l'acier au choix, signalétique, éclairage solaire, adhésivage sur les parois etc.

ECO conception

OFFRE :
-2%*
brut de galvanisation
*sur prix produit

LES + PRODUITS

- Adapté à tous les vélos.
- Abri modulable.
- Personnalisations possibles.

CARACTÉRISTIQUES TECHNIQUES

- **Dimensions : Ht 2,59 x L 3,1 ou 4,1 x Pro 2,00 m.**
- Nombre de places par abri : 6 ou 8, ou plus selon la demande.
- Matériaux : Acier galvanisé à chaud, résistant aux intempéries.
- Toiture profil aluminium et remplissage Dibond®.
- Retours en verre Securit® 8 mm et fond d'abri en pin, classe4.
- Structure en profils acier galvanisé à chaud 70 mm x 70 mm x 3 mm.

Éléments en option

- Coloris RAL aux choix.
- Toit avec éclairage par panneau solaire autonome.
- Adhésifs sur parois latérales.
- Arceaux vélos (modèle au choix). Longueur de l'abri : 3000 mm ou 4000 mm.

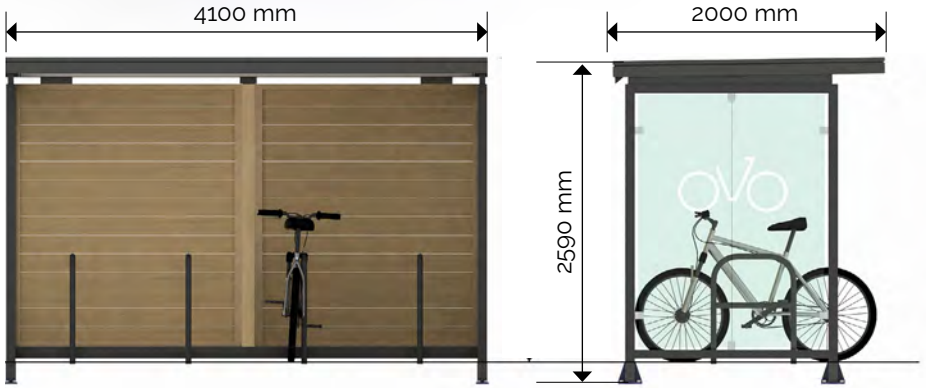

GARANTIES

Structure garantie 5 ans.
Cette garantie n'inclut pas les dommages liés aux actes délictueux, à une installation non conforme à nos instructions de pose, à l'absence d'entretien normal, aux accidents.

LIVRAISON

Livraison sur palette chevalet, abri non monté.

INSTALLATION

Abri à fixer sur plots ou dalle béton.
Génie civil non inclus.

Désignation	6 places	8 places	Autres dimensions
Abri MONACO Mixte	**5 483 € HT**	**6 637 € HT**	nous consulter
Option			
Éclairage photovoltaïque			**À partir de 515 € HT**

Prix HT pour la fourniture seule, hors transport et pose.
TOUT COLORIS RAL (SANS MAJORATION).

alvéole+ Plus de places pour le vélo, partout !

*Les abris et supports vélos Abricyclette sont éligibles au programme Alvéole Plus.
Plus d'infos sur : **www.alveoleplus.fr**

ABRI VÉLOS - MONACO BOIS

CONFORME AUX NORMES PMR | MATÉRIAUX 100% FRANCE/EUROPE | ASSEMBLAGE 100% FRANCE | RECYCLABLE À 100% | RETOUR AU SOMMAIRE

La déclinaison bois de l'abri vélo Monaco, permettant de stationner jusqu'à 8 vélos, est parfaite pour une implantation en espace naturel.
Avec ses matériaux durables, il s'inscrit dans une démarche de fabrication éco-responsable, tout en offrant les mêmes garanties de durabilité et de résistance qu'un abri en acier.
Représenté ici avec les arceaux Milan, l'abri Monaco peut être personnalisé afin de l'adapter au mieux à son environnement : choix des arceaux, parois vitrés, signalétique, éclairage solaire.

ECO conception

LES + PRODUITS

- Adapté à tous les vélos.
- Abri modulable.
- Personnalisations possibles.

CARACTÉRISTIQUES TECHNIQUES

- **Dimensions : Ht 2,20 x L 3,1 ou 4,1 x Pro 2,05 m.**
- Nombre de places par abri : 6 ou 8, ou plus selon la demande.
- Matériaux : Pin traité de 70 x 70 mm. Bois de pin issu de forêt gérées durablement, pieds et traverses en acier galvanisé. Résistant aux intempéries.
- Toiture profil aluminium et remplissage Dibond®.
- Retours en verre Securit® 8 mm.

Éléments en option

- Coloris RAL aux choix.
- Toit avec éclairage par panneau solaire autonome.
- Adhésifs sur parois latérales.
- Arceaux vélos (modèle au choix). Longueur de l'abri : 3000 mm ou 4000 mm.

GARANTIES

Structure garantie 5 ans.
Cette garantie n'inclut pas les dommages liés aux actes délictueux, à une installation non conforme à nos instructions de pose, à l'absence d'entretien normal, aux accidents.

LIVRAISON

Livraison sur palette chevalet, abri non monté.

INSTALLATION

Abri à fixer sur plots ou dalle béton.
Génie civil non inclus.

Désignation	6 places	8 places	Autres
Abri MONACO Bois	**6 385€ HT**	**7 805 € HT**	nous consulter
Option			
Éclairage photovoltaïque			**À partir de 515 € HT**

Prix HT pour la fourniture seule, hors transport et pose.
TOUT COLORIS RAL (SANS MAJORATION).

alvéole+ Plus de places pour le vélo, partout !

*Les abris et supports vélos Abricyclette sont éligibles au programme Alvéole Plus.
Plus d'infos sur : **www.alveoleplus.fr**

ABRI VÉLOS - CATANE

CONFORME AUX NORMES PMR | MATÉRIAUX 100% FRANCE/EUROPE | ASSEMBLAGE 100% FRANCE | RECYCLABLE À 100% | RETOUR AU SOMMAIRE

Conçu et fabriqué en France par Abricyclette l'abri vélos Catane verre convient aux espaces urbains. Son design simple et épuré en fait un abri intemporel. L'abri Catane est modulable pour s'adapter au nombre de vélos à stationner et nécessite peu d'entretien.

ECO conception

OFFRE : **-3%*** **brut de galvanisation**
*sur prix produit

LES + PRODUITS

- Adapté à tous les vélos.
- Abri modulable.
- Personnalisations possibles.

CARACTÉRISTIQUES TECHNIQUES

- **Dimensions : Ht 2,43 x L 3,14 x Pro 2,39 m pour la version 3 m.**
- Nombre de places par abri : 6 ou 8, ou plus selon la demande.
- Matériaux : Acier galvanisé à chaud, anti-corrosion, résistant aux intempéries.
- Structure en profils acier galvanisé 70 mm x 70 mm x 3 mm.
- Remplissage de toiture en polycarbonate alvéolaire 10 mm.
- Parois latérales et de fond en verre trempé Securit® 8 mm.
- Adhésifs OVO sur parois latérales inclus.

Éléments en option

- Coloris RAL aux choix.
- Arceaux vélos (modèle au choix).
- Éclairage photovoltaïque.
- Signalétique sur paroi.

GARANTIES

Structure garantie 5 ans.
Cette garantie n'inclut pas les dommages liés aux actes délictueux, à une installation non conforme à nos instructions de pose, à l'absence d'entretien normal, aux accidents.

LIVRAISON

Abri livré en kit non monté, sur palette chevalet.

INSTALLATION

Abri à fixer sur plots ou dalle béton.
Génie civil non inclus.

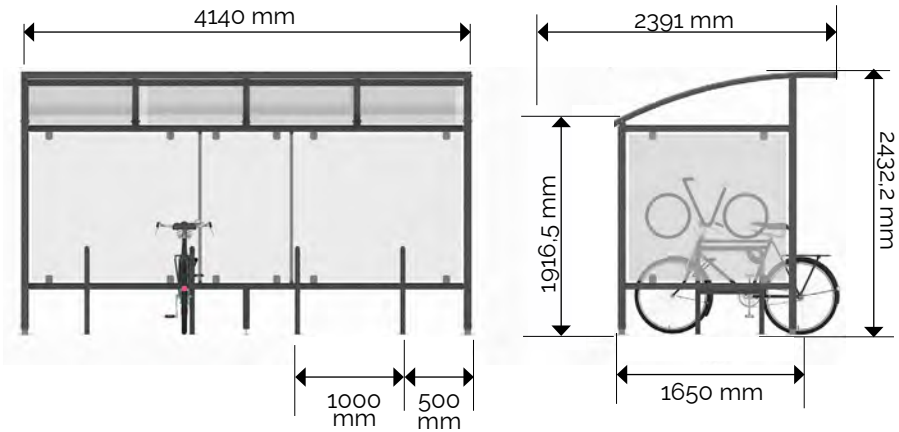

Désignation	6 places	8 -10 places	12 places	16 places	Autres
Abri CATANE	3 777 € HT	4 279 € HT	6 583 € HT	7 356 € HT	nous consulter
Option					
Éclairage photovoltaïque			À partir de 455 € HT		

Prix HT pour la fourniture seule, hors transport et pose.
TOUT COLORIS RAL (SANS MAJORATION).

alvéole+ Plus de places pour le vélo, partout !

*Les abris et supports vélos Abricyclette sont éligibles au programme Alvéole Plus.
Plus d'infos sur : **www.alveoleplus.fr**

ABRI VÉLOS - CATANE BOIS

CONFORME AUX NORMES PMR | MATÉRIAUX 100% FRANCE/EUROPE | ASSEMBLAGE 100% FRANCE | RECYCLABLE À 100% | RETOUR AU SOMMAIRE

La déclinaison bois de l'abri Catane lui permet de s'implanter en zones rurales ou espaces protégées. L'abri Catane Bois permet de protéger efficacement de la pluie, même par vent modéré grâce à ses 2.39 m de profondeur.

LES + PRODUITS

- Adapté à tous les vélos.
- Abri modulable.
- Personnalisations possibles.

CARACTÉRISTIQUES TECHNIQUES

- **Dimensions : Ht 2,43 x L 3,14 x Pro 2,39 m pour la version 3 m.**
- Nombre de places par abri : 6 ou 8, ou plus selon la demande.
- Matériaux : Acier galvanisé à chaud, anti-corrosion, résistant aux intempéries.
- Structure en profils acier galvanisé 70 mm x 70 mm.
- Remplissage de toiture en polycarbonate alvéolaire 10 mm.
- Parois latérales et de fond en Pin Douglas® sections de 45 x 45 mm.

Éléments en option

- Coloris RAL aux choix.
- Signalétique sur parois latérales.
- Arceaux vélos (modèle au choix).
- Éclairage photovoltaïque.

GARANTIES

Structure garantie 5 ans.
Cette garantie n'inclut pas les dommages liés aux actes délictueux, à une installation non conforme à nos instructions de pose, à l'absence d'entretien normal, aux accidents.

LIVRAISON

Abri livré en kit non monté, sur palette chevalet.

INSTALLATION

Abri sur platines à fixer sur massif béton.
Génie civil (dalle béton ou enrobé) à votre charge.

Désignation	6 places	8-10 places	12 places	16 places	Autres
Abri CATANE BOIS	**4 302 € HT**	**4 990 € HT**	**7 325 € HT**	**8 516 € HT**	nous consulter
Option					
Éclairage photovoltaïque			**À partir de 455 € HT**		

Prix HT pour la fourniture seule, hors transport et pose.
TOUT COLORIS RAL (SANS MAJORATION).

ECO conception

OFFRE :
-3%*
brut de galvanisation
*sur prix produit

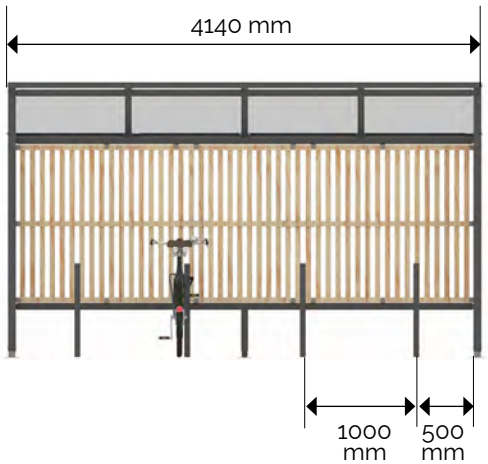

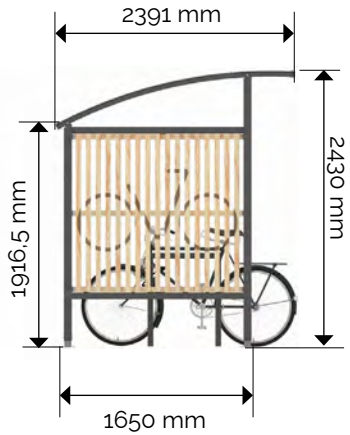

alvéole+
Plus de places pour le vélo, partout !

*Les abris et supports vélos Abricyclette sont éligibles au programme Alvéole Plus.
Plus d'infos sur : **www.alveoleplus.fr**

ABRI VÉLOS - ZÉPHYR

CONFORME AUX NORMES PMR | MATÉRIAUX 100% FRANCE/EUROPE | ASSEMBLAGE 100% FRANCE | RECYCLABLE À 100% | RETOUR AU SOMMAIRE

L'abri vélo Zéphyr est un abri ouvert sobre et modulable. Il se décline avec ou sans habillages et peut ainsi s'adapter à tous les environnements. Sa toiture métallique simple permet une évacuation des eaux de pluie par les poteaux arrières.

LES + PRODUITS

- Adapté à tous les vélos.
- Abri modulable.
- Personnalisations possibles.

CARACTÉRISTIQUES TECHNIQUES

- **Dimensions : Ht 2,57x L 3,16 ou 4,16 ou 5.16m x Pro 2.50 m.**
- Nombre de places par abri : à partir de 6 places.
- Matériaux : Acier galvanisé à chaud, anti-corrosion, résistant aux intempéries.
- Structure en profils acier galvanisé 80 mm x 80 mm x 3mm.
- Tôles acier ondulées ou trapèze.
- Descentes en aluminium pour évacuation des EP par les poteaux arrières.

Éléments en option

- Coloris RAL aux choix.
- Buteaux pour personnalisation par adhésifs.
- Arceaux ou racks vélos (modèle au choix).
- Habillages verre, .bois, tôles perforées etc

GARANTIES

Structure garantie 5 ans.
Cette garantie n'inclut pas les dommages liés aux actes délictueux, à une installation non conforme à nos instructions de pose, à l'absence d'entretien normal, aux accidents.

LIVRAISON

Livraison sur palette chevalet, abri non monté.

INSTALLATION

Abri à fixer sur plots ou dalle béton.
Génie civil non inclus.

Désignation	6 places (3m)	8-10 places (4m)	10-12 places (5m)	+ de 12 places
Abri ZÉPHYR - sans habillage	3 040€ HT	3 423 € HT	3 898 € HT	Nous consulter
Abri ZÉPHYR - habillage verre	4 330 € HT	4 930 € HT	5 402 € HT	
Abri ZÉPHYR - habillage bois	4 771 € HT	5 271 € HT	5 710 € HT	
Abri ZÉPHYR - habillage tôles perforées	6 722 € HT	8 598 € HT	10 231 € HT	
Éclairage photovoltaïque				À partir de 455 € HT

Prix HT pour la fourniture seule, hors transport et pose.
TOUT COLORIS RAL (SANS MAJORATION).

Abri Zéphyr
sans habillage

Abri Zéphyr
habillage bois

Abri Zéphyr
habillage verre

Abri Zéphyr
habillage tôles perforées

alvéole+
Plus de places pour le vélo, partout !

*Les abris et supports vélos Abricyclette sont éligibles au programme Alvéole Plus.
Plus d'infos sur : **www.alveoleplus.fr**

ABRI VÉLOS - VENISE

CONFORME AUX NORMES PMR | MATÉRIAUX 100% FRANCE/EUROPE | ASSEMBLAGE 100% FRANCE | RECYCLABLE À 100% | RETOUR AU SOMMAIRE

L'abri vélo Venise, développé par Abricyclette, se caractérise par sa légèreté et son élégance. Sa grande transparence permet de l'implanter dans tous les environnements et sa structure modulaire permet de l'étendre à volonté.

LES + PRODUITS

- Adapté à tous les vélos.
- Abri modulable.
- Personnalisations possibles.
- Éligible au programme CEE Alvéole+ *.

CARACTÉRISTIQUES TECHNIQUES

- **Dimensions : Ht 2,31x L 3,00 ou 4,00 m x Pro 2,31 m.**
- Nombre de places par abri : 6 ou 8, ou plus selon la demande.
- Matériaux : Acier galvanisé à chaud, anti-corrosion, résistant aux intempéries.
- Structure en profils acier galvanisé 70 mm x 70 mm x 3 mm.
- Toiture polycarbonate alvéolaire 10 mm.
- Parois latérales et de fond en verre trempé Securit® 8 mm.

Éléments en option

- Coloris RAL aux choix.
- Adhésifs sur parois latérales.
- Arceaux vélos (modèle au choix).

GARANTIES

Structure garantie 5 ans.
Cette garantie n'inclut pas les dommages liés aux actes délictueux, à une installation non conforme à nos instructions de pose, à l'absence d'entretien normal, aux accidents.

LIVRAISON

Livraison sur palette chevalet, abri non monté.

INSTALLATION

Abri à fixer sur plots ou dalle béton.
Génie civil non inclus.

Désignation	6 places	8 places	Autres
Abri VENISE	**3 408 € HT**	**3 910 € HT**	nous consulter
Option			
Éclairage photovoltaïque			**À partir de 515 € HT**

Prix HT pour la fourniture seule, hors transport et pose.
TOUT COLORIS RAL (SANS MAJORATION).

ECO conception

OFFRE :
-3%*
brut de galvanisation
*sur prix produit

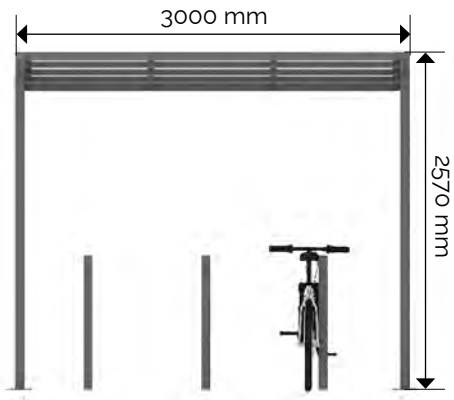

alvéole+
Plus de places pour le vélo, partout !

*Les abris et supports vélos Abricyclette sont éligibles au programme Alvéole Plus.
Plus d'infos sur : **www.alveoleplus.fr**

ABRI VÉLOS - VENISE DOUBLE

CONFORME AUX NORMES PMR | MATÉRIAUX 100% FRANCE/EUROPE | ASSEMBLAGE 100% FRANCE | RECYCLABLE À 100% | RETOUR AU SOMMAIRE

L'abri vélo Venise double permet de stationner un grand nombre de vélos dans une emprise au sol réduite. Son design est simple et épuré et il est particulièrement adapté aux milieux urbains denses puisque les vélos peuvent être stationnés par 2 côtés .

LES + PRODUITS

- Adapté à tous les vélos.
- Abri modulable.
- Personnalisations possibles.

CARACTÉRISTIQUES TECHNIQUES

- **Dimensions : Ht 2,95x L 3,00 ou 4,00 m x Pro 3.90 m.**
- Nombre de places par abri : à partir de 12 places
- Matériaux : Acier galvanisé à chaud, anti-corrosion, résistant aux intempéries.
- Structure en profils acier galvanisé 150 mm x 150 mm.
- Toiture polycarbonate alvéolaire 10 mm.
- Descentes pour évacuation des EP intégrée

Éléments en option

- Coloris RAL aux choix.
- Buteaux pour personnalisation par adhésifs
- Arceaux ou racks vélos (modèle au choix).

GARANTIES

Structure garantie 5 ans.
Cette garantie n'inclut pas les dommages liés aux actes délictueux, à une installation non conforme à nos instructions de pose, à l'absence d'entretien normal, aux accidents.

LIVRAISON

Livraison sur palette chevalet, abri non monté.

INSTALLATION

Abri à fixer sur plots ou dalle béton.
Génie civil non inclus.

ECO conception

Désignation	12 places (3m)	16-20 places (4m)	24 places (6m)	32-40 places (8m)
Abri VENISE - DOUBLE	**8 398 € HT**	**9 276 € HT**	**14 759 € HT**	**16 516 € HT**
Éclairage photovoltaïque				**À partir de 515 € HT**

Prix HT pour la fourniture seule, hors transport et pose.

TOUT COLORIS RAL (SANS MAJORATION).

alvéole+ Plus de places pour le vélo, partout !

*Les abris et supports vélos Abricyclette sont éligibles au programme Alvéole Plus.
Plus d'infos sur : **www.alveoleplus.fr**

ABRI VÉLOS - SIXCLE

CONFORME AUX NORMES PMR | MATÉRIAUX 100% FRANCE/EUROPE | ASSEMBLAGE 100% FRANCE | RECYCLABLE À 100% | RETOUR AU SOMMAIRE

L'abri vélo Sixcle est un abri économique, autoportant et facile d'installation. Il est spécialement conçu pour s'implanter les parkings et espaces commerciaux.
Il permet de stationner de manière sécurisée 6 vélos.
C'est également un espace de communication avec deux espaces d'affichages de 1.20 x 1.80cm.

LES + PRODUITS

- Adapté à tous les vélos.
- Abri modulable.
- Personnalisations possibles.
- Éligible au programme CEE Alvéole*.

CARACTÉRISTIQUES TECHNIQUES

- **Dimensions : Ht 2,25m x L 2,5m x P1,8m.**
- Nombre de places par abri : 6.
- Matériaux : Acier galvanisé à chaud, anti-corrosion, résistant aux intempéries.
- Structure en profils acier galvanisé 70 mm x 70 mm.
- Toiture en Dibond® 3 mm.
- Équipé d'un rack de 3 arceaux Milan reliés (inclus dans le tarif).

Éléments en option

- Coloris RAL aux choix.
- Adhésifs sur toiture.

GARANTIES

Structure garantie 2 ans.
Cette garantie n'inclut pas les dommages liés aux actes délictueux, à une installation non conforme à nos instructions de pose, à l'absence d'entretien normal, aux accidents.

LIVRAISON

Livraison sur palette chevalet, abri non monté.

INSTALLATION

Abri à fixer sur plots ou dalle béton.
Génie civil non inclus.

Désignation	6 places
Abri SIXCLE	3 320 € HT

Prix HT pour la fourniture seule, hors transport et pose.
TOUT COLORIS RAL (SANS MAJORATION).

ECO conception

OFFRE :
-3%*
brut de galvanisation
*sur prix produit

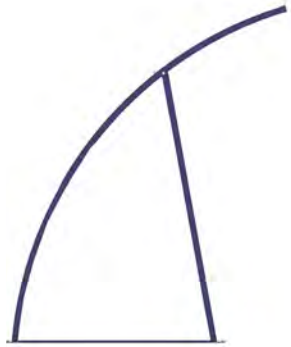

alveole+
Plus de places pour le vélo, partout !

*Les abris et supports vélos Abricyclette sont éligibles au programme Alvéole Plus.
Plus d'infos sur : **www.alveoleplus.fr**

ARCEAUX

RETOUR AU SOMMAIRE

ARCEAUX ABRICYCLETTE

CONFORME AUX NORMES PMR | MATÉRIAUX 100% FRANCE/EUROPE | ASSEMBLAGE 100% FRANCE | RECYCLABLE À 100% | RETOUR AU SOMMAIRE

Arceaux	Produits	Prix
ARCEAU MILAN		Arceau **MILAN** : Version en acier galvanisé **79 € HT**
		Arceau **MILAN** : Version en acier inoxydable **139 € HT**
ARCEAU ANGERS		Arceau **ANGERS** : Version en acier galvanisé **89 € HT**
		Arceau **ANGERS** : Version en acier inoxydable **149€ HT**
ARCEAU DUBROVNIK		Arceau **DUBROVNIK** : Version en acier galvanisé **109 € HT**
		Arceau **DUBROVNIK** : Version en acier inoxydable **169 € HT**
ARCEAU MADRID		Arceau **MADRID** : Version en acier galvanisé **85 € HT**
		Arceau **MADRID** : Version en acier inoxydable **149 € HT**
ARCEAU MADRID VAE		Version en acier galvanisé **299 € HT**
ARCEAU NANTES		Arceau **NANTES** : Version en acier galvanisé **89 € HT**
		Arceau **NANTES** : Version en acier inoxydable **149 € HT**
ARCEAU OSLO		Arceau **OSLO** : Version en acier galvanisé **99 € HT**
		Arceau **OSLO** : Version en acier inoxydable **159 € HT**
ARCEAU QUÉBEC		Arceau **QUÉBEC** : Version en acier galvanisé **145 € HT**
		Arceau **QUÉBEC** : Version en acier inoxydable **195 € HT**
ARCEAU MER		**189 € HT**
RACKS ARCEAUX MILAN		**339 € HT**
RACKS ARCEAUX ANGERS		**395 € HT**
ARCEAU VÉLO CARGO		Version en acier galvanisé **149 € HT**

ARCEAUX - MILAN

L'arceau vélo Milan est la solution idéale pour stationner deux vélos, tout en offrant une sécurisation simple à l'utilisateur. Cet arceau permet d'attacher un vélo en trois points; roue avant, cadre et arceau avec un cadenas en U.
L'arceau Milan est durable et adapté à tous types de vélos.

LES + PRODUITS

- Accroche sécurisée en trois points.
- Adapté à tous les vélos.
- Nombreuses options disponibles : couleurs, dimensions, matériau, pose.
- Éligible au programme CEE Alvéole+ *

CARACTÉRISTIQUES TECHNIQUES

- **Dimensions : Ht 800 x L 600 mm/800 mm/1000 mm.**
- Diamètre de tube : 48,3 mm x 3 mm.
- Nombre de places : 2.
- Matériau : Acier galvanisé ou acier inoxydable.
- Fixation par bétonnage (30 cm de profondeur) ou vissage par platine en acier galvanisé. De 15 cm de diamètre. Bord arrondi, anti-corrosion, résistant aux intempéries.
- Quantités déclinables à l'infini.
- Option couleur RAL au choix.

GARANTIES

Arceau garanti 5 ans.
Cette garantie n'inclut pas les dommages liés aux actes délictueux, à une installation non conforme à nos instructions de pose, à l'absence d'entretien normal, aux accidents.

LIVRAISON

Livraison sur palette.

INSTALLATION

Arceau à fixer sur sol dur soit :
- par carottage (enterrement de 30 cm),
- par vissage des 2 platines soudées.

Désignation	Prix
Arceau MILAN : version en acier galvanisé	**79 € HT**
Arceau MILAN : version en acier inoxydable	**139 € HT**
Option	
Peinture thermolaquage RAL au choix : **À partir de 30 € HT**	

TOUT COLORIS RAL.

Nous consulter pour délais, remises selon quantités et autres trailles d'arceaux.
Prix HT pour la fourniture seule, hors transport et pose.

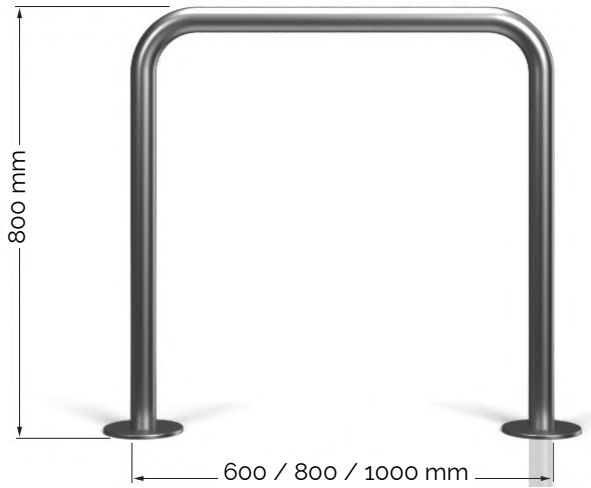

alvéole+
Plus de places pour le vélo, partout !

*Les abris et supports vélos Abricyclette sont éligibles au programme Alvéole Plus.
Plus d'infos sur : **www.alveoleplus.fr**

ARCEAUX - ANGERS

CONFORME AUX NORMES PMR | MATÉRIAUX 100% FRANCE/EUROPE | ASSEMBLAGE 100% FRANCE | RECYCLABLE À 100% | RETOUR AU SOMMAIRE

L'arceau vélo Angers est la solution idéale pour stationner deux vélos, tout en offrant une sécurisation simple à l'utilisateur. Cet arceau permet d'attacher un vélo en trois points; roue avant, cadre et arceau avec un cadenas en U. L'arceau Angers est durable et adapté à tous les types de vélos. La barre centrale permet de maintenir l'antivol à une hauteur accessible.

LES + PRODUITS

- Accroche sécurisée en trois points.
- Adapté à tous les vélos.
- Nombreuses options disponibles : couleurs, dimensions, matériau, pose.
- Éligible au programme CEE Alvéole+ *

CARACTÉRISTIQUES TECHNIQUES

- **Dimensions : Ht 800 x L 600/800 mm/1000 mm.**
- Diamètre du tube : 48,3 mm x 3 mm.
- Nombre de places : 2.
- Matériau : Acier galvanisé pour la version standard ou acier inoxydable.
- Fixation par bétonnage (30 cm de profondeur) ou vissage par platine en acier galvanisé de 15 cm de diamètre.
- Bord arrondi, anti-corrosion, résistant aux intempéries.
- Quantités déclinables à l'infini.
- Option couleur RAL au choix.

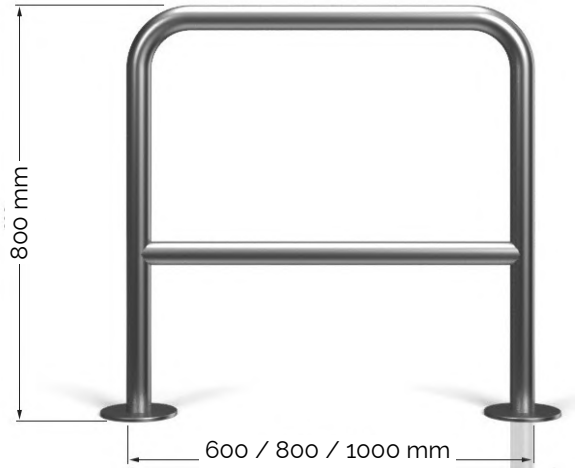

GARANTIES

Arceau garanti 5 ans.
Cette garantie n'inclut pas les dommages liés aux actes délictueux, à une installation non conforme à nos instructions de pose, à l'absence d'entretien normal, aux accidents.

LIVRAISON

Livraison sur palette.

INSTALLATION

Arceau à fixer sur sol dur soit :
- par carottage (enterrement de 30 cm),
- par vissage des 2 platines soudées.

Désignation	Prix
Arceau ANGERS : version en acier galvanisé	**89 € HT**
Arceau ANGERS : version en acier inoxydable	**149 € HT**
Option	
Peinture thermolaquage RAL au choix : **À partir de 30 € HT**	

TOUT COLORIS RAL

Nous consulter pour délais, remises selon quantités.
Prix HT pour la fourniture seule, hors transport et pose.

alvéole+ Plus de places pour le vélo, partout !

*Les abris et supports vélos Abricyclette sont éligibles au programme Alvéole Plus.
Plus d'infos sur : **www.alveoleplus.fr**

ARCEAUX - DUBROVNIK

CONFORME AUX NORMES PMR | MATÉRIAUX 100% FRANCE/EUROPE | ASSEMBLAGE 100% FRANCE | RECYCLABLE À 100% | RETOUR AU SOMMAIRE

L'arceau vélo Dubrovnik peut accueillir deux vélos. L'usager peut y attacher son vélo en trois points (roue avant, cadre et support) avec un cadenas en U. Il est adapté à tous types de vélos et durable grâce à son revêtement en acier galvanisé ou inoxydable. Son design contemporain et ses options de couleurs (teintes RAL) en font un produit adapté à tout type d'environnement urbain.

LES + PRODUITS

- Accroche sécurisée en trois points.
- Adapté à tous les vélos.
- Nombreuses options disponibles : couleurs, dimensions, matériau, pose.
- Éligible au programme CEE Alvéole+ *

CARACTÉRISTIQUES TECHNIQUES

- **Dimensions : Ht 850 x L 750 mm.**
- Diamètre du tube : 48,3 mm.
- Nombre de places : 2.
- Matériau : Acier galvanisé pour la version standard ou acier inoxydable.
- Fixation par bétonnage (30 cm de profondeur) ou vissage par platine en acier galvanisé de 12 cm de diamètre.
- Bord arrondi, anti-corrosion, résistant aux intempéries.
- Quantités déclinables à l'infini.
- Option couleur RAL au choix.

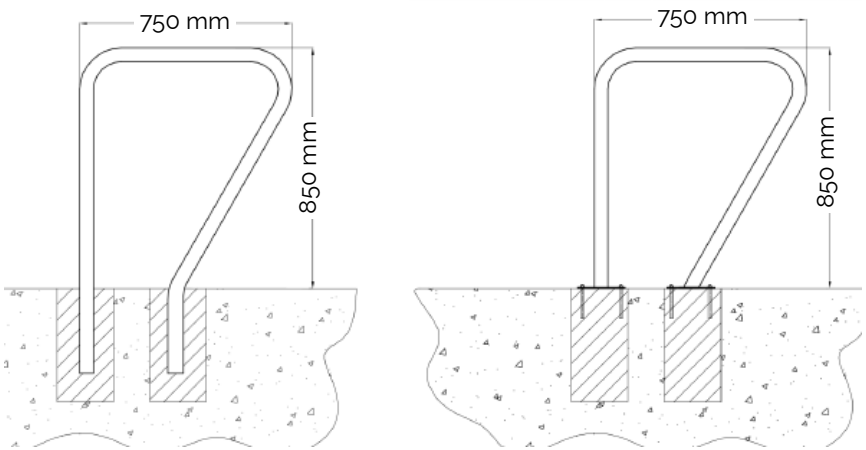

GARANTIES

Arceau garanti 5 ans.
Cette garantie n'inclut pas les dommages liés aux actes délictueux, à une installation non conforme à nos instructions de pose, à l'absence d'entretien normal, aux accidents.

LIVRAISON

Livraison sur palette.

INSTALLATION

Arceau à fixer sur sol dur soit :
- par carottage (enterrement de 30 cm),
- par vissage des 2 platines soudées.

Désignation	Prix
Arceau DUBROVNIK : version en acier galvanisé	**109 € HT**
Arceau DUBROVNIK : version en acier inoxydable	**169 € HT**
Option	
Peinture thermolaquage RAL au choix : **À partir de 30 € HT**	

TOUT COLORIS RAL.

Nous consulter pour délais, remises selon quantités.
Prix HT pour la fourniture seule, hors transport et pose.

alvéole+ Plus de places pour le vélo, partout !

*Les abris et supports vélos Abricyclette sont éligibles au programme Alvéole Plus.
Plus d'infos sur : **www.alveoleplus.fr**

ARCEAUX - MADRID

CONFORME AUX NORMES PMR | MATÉRIAUX 100% FRANCE/EUROPE | ASSEMBLAGE 100% FRANCE | RECYCLABLE À 100% | RETOUR AU SOMMAIRE

Le profil carré de l'arceau Madrid en fait un support dessiné pour le milieu urbain. Il est adapté à tous les vélos et permet le stationnement de deux cycles en même temps.
L'arceau Madrid permet une accroche en trois points avec un cadenas en U : roue avant, cadre et support vélo. Conçu pour durer, il résistera aux intempéries et au vandalisme.

LES + PRODUITS

- Accroche sécurisée en trois points.
- Adapté à tous les vélos.
- Nombreuses options disponibles : couleurs, dimensions, matériau, pose.
- Éligible au programme CEE Alvéole+*.

CARACTÉRISTIQUES TECHNIQUES

- **Dimensions : Ht 80 0 x L 600/800 mm/1000 mm.**
- Section du tube : 50 mm x 50 mm x 2 mm.
- Nombre de places : 2.
- Matériau : Acier galvanisé pour la version standard ou acier inoxydable.
- Fixation par bétonnage (30 cm de profondeur) ou vissage par platine en acier galvanisé de 15 cm de côté.
- Bord arrondi, anti-corrosion, résistant aux intempéries.
- Quantités déclinables à l'infini.
- Option couleur RAL au choix.

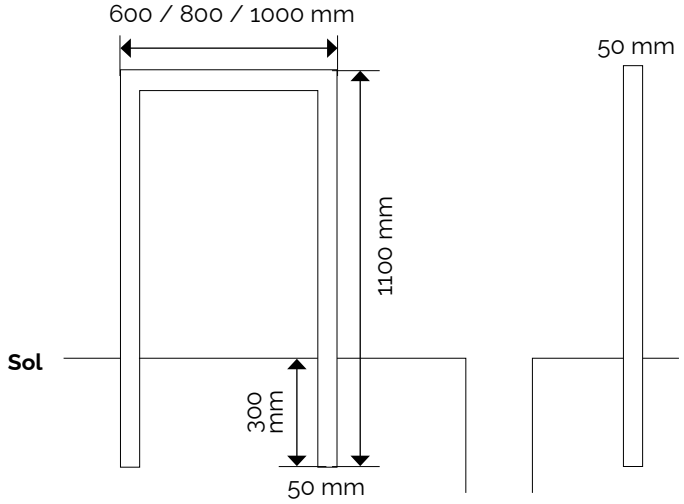

GARANTIES

Arceau garanti 5 ans.
Cette garantie n'inclut pas les dommages liés aux actes délictueux, à une installation non conforme à nos instructions de pose, à l'absence d'entretien normal, aux accidents.

LIVRAISON

Livraison sur palette.

INSTALLATION

Arceau à fixer sur sol dur soit :
- par carottage (enterrement de 30 cm),
- par vissage des 2 platines soudées.

Désignation	Prix
Arceau MADRID : version en acier galvanisé	**85 € HT**
Arceau MADRID : version en acier inoxydable	**149 € HT**
Option	
Peinture thermolaquage RAL au choix : **À partir de 30 € HT**	

TOUT COLORIS RAL

Nous consulter pour délais, remises selon quantités et autres trailles d'arceau.
Prix HT pour la fourniture seule, hors transport et pose.

alvéole+ Plus de places pour le vélo, partout !

*Les abris et supports vélos Abricyclette sont éligibles au programme Alvéole Plus.
Plus d'infos sur : **www.alveoleplus.fr**

ARCEAUX - MADRID VAE

CONFORME AUX NORMES PMR | MATÉRIAUX 100% FRANCE/EUROPE | ASSEMBLAGE 100% FRANCE | RECYCLABLE À 100% | RETOUR AU SOMMAIRE

L'arceau Madrid pour VAE reprend le profilé carré de l'arceau Madrid pour intégrer deux arrivées électriques.
Il permet ainsi de sécuriser et de recharger 2 vélos pendant le temps de stationnement.
Un raccordement au réseau le plus proche est à prévoir.

LES + PRODUITS

- Accroche sécurisée en trois points.
- Adapté à tous les vélos.
- Nombreuses options disponibles : couleurs, dimensions, matériau, pose.
- Éligible au programme CEE Alvéole+ *

CARACTÉRISTIQUES TECHNIQUES

- **Dimensions : Ht 800 x L 800 mm.**
- Section du tube : 60 x 30 x 2 mm.
- Nombre de places : 2.
- Matériau : Acier galvanisé.
- Vissage par platine en acier,anti-corrosion, résistant aux intempéries.
- Quantités déclinables à l'infini.
- Option couleur RAL au choix.

GARANTIES

Arceau garanti 5 ans.
Cette garantie n'inclut pas les dommages liés aux actes délictueux, à une installation non conforme à nos instructions de pose, à l'absence d'entretien normal, aux accidents.

LIVRAISON

Livraison sur palette.

INSTALLATION

Arceau à fixer sur sol dur soit :
- par carottage (enterrement de 30 cm),
- par vissage des 2 platines soudées.

Désignation	Prix
Arceau MADRID VAE : version en acier galvanisé	**299 € HT**
Option	
Peinture thermolaquage RAL au choix : **À partir de 30 € HT**	

Nous consulter pour délais, remises selon quantités.
Prix HT pour la fourniture seule, hors transport et pose.

TOUT COLORIS RAL.

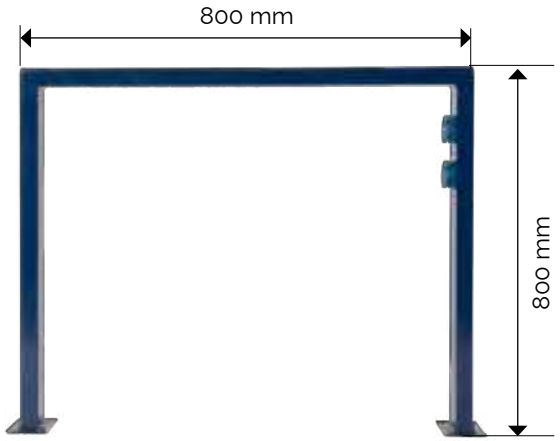

alvéole+ Plus de places pour le vélo, partout !

*Les abris et supports vélos Abricyclette sont éligibles au programme Alvéole Plus.
Plus d'infos sur : **www.alveoleplus.fr**

ARCEAUX - NANTES

CONFORME AUX NORMES PMR | MATÉRIAUX 100% FRANCE/EUROPE | ASSEMBLAGE 100% FRANCE | RECYCLABLE À 100% | RETOUR AU SOMMAIRE

L'arceau vélo Nantes présente un design simple, épuré et permet de stationner deux vélos, tout en garantissant une attache simple et sécurisé.
Le grand pan incliné permet d'accrocher les vélos de toutes dimensions en trois points; roue avant, cadre et arceau avec un cadenas en U.
Il est très résistant grâce à son revêtement en acier galvanisé ou inoxydable.

LES + PRODUITS

- Accroche sécurisée en trois points.
- Adapté à tous les vélos.
- Nombreuses options disponibles : couleurs, dimensions, matériau, pose.
- Éligible au programme CEE Alvéole+ *.

CARACTÉRISTIQUES TECHNIQUES

- **Dimensions : Ht 800 x L 800 mm.**
- Diamètre du tube : 48,3 mm.
- Nombre de places : 2.
- Matériau : Acier galvanisé pour la version standard ou acier inoxydable.
- Fixation par bétonnage (30 cm de profondeur) ou vissage par platine en acier galvanisé de 12 cm de diamètre.
- Bord arrondi, anti-corrosion, résistant aux intempéries.
- Quantités déclinables à l'infini.
- Option couleur RAL au choix.

GARANTIES

Arceau garanti 5 ans.
Cette garantie n'inclut pas les dommages liés aux actes délictueux, à une installation non conforme à nos instructions de pose, à l'absence d'entretien normal, aux accidents.

LIVRAISON

Livraison sur palette.

INSTALLATION

Arceau à fixer sur sol dur soit :
- par carottage (enterrement de 30 cm),
- par vissage des 2 platines soudées.

Désignation	Prix
Arceau NANTES : version en acier galvanisé	**89 € HT**
Arceau NANTES : version en acier inoxydable	**149 € HT**
Option	
Peinture thermolaquage RAL au choix : **À partir de 30 € HT**	

TOUT COLORIS RAL.

Nous consulter pour délais, remises selon quantités.
Prix HT pour la fourniture seule, hors transport et pose.

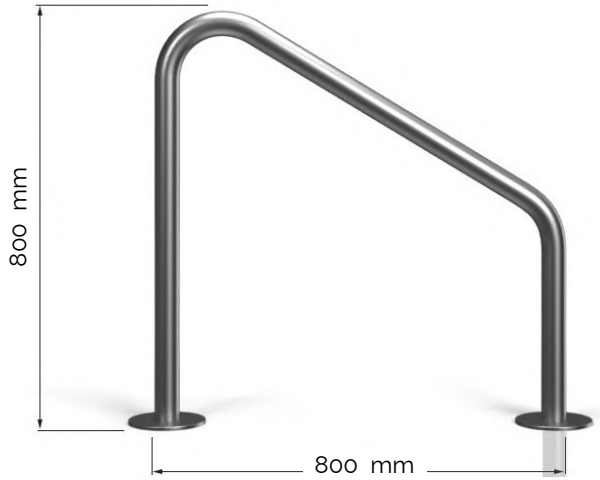

alveole+
Plus de places pour le vélo, partout !

*Les abris et supports vélos Abricyclette sont éligibles au programme Alvéole Plus.
Plus d'infos sur : **www.alveoleplus.fr**

ARCEAUX - OSLO

CONFORME AUX NORMES PMR | MATÉRIAUX 100% FRANCE/EUROPE | ASSEMBLAGE 100% FRANCE | RECYCLABLE À 100% | RETOUR AU SOMMAIRE

Élégant, tout en rondeur, l'arceau Oslo est particulièrement adapté aux centres urbains contemporains. Il permet de stationner deux vélos, tout en garantissant une attache simple en trois points ; roue avant, cadre et arceau avec un cadenas en U.
Il est très résistant grâce à son revêtement en acier galvanisé ou inoxydable.

LES + PRODUITS

- Accroche sécurisée en trois points.
- Adapté à tous les vélos.
- Nombreuses options disponibles : couleurs, dimensions, matériau, pose.
- Éligible au programme CEE Alvéole+ *.

CARACTÉRISTIQUES TECHNIQUES

- **Dimensions : Ht 850 x L 1000 mm.**
- Diamètre du tube : 48,3 mm.
- Nombre de places : 2.
- Matériau : Acier galvanisé pour la version standard ou acier inoxydable.
- Fixation par bétonnage (30 cm de profondeur) ou vissage par platine en acier galvanisé de 12 cm de diamètre.
- Bord arrondi, anti-corrosion, résistant aux intempéries.
- Quantités déclinables à l'infini.
- Option couleur RAL au choix.

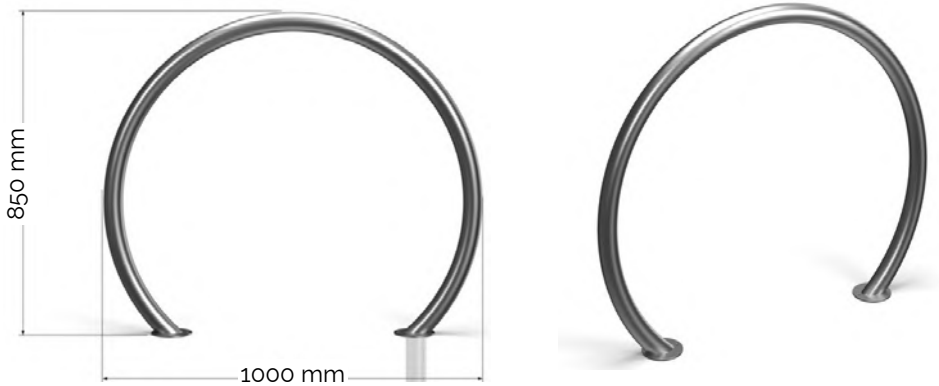

GARANTIES

Arceau garanti 5 ans.
Cette garantie n'inclut pas les dommages liés aux actes délictueux, à une installation non conforme à nos instructions de pose, à l'absence d'entretien normal, aux accidents.

LIVRAISON

Livraison sur palette.

INSTALLATION

Arceau à fixer sur sol dur soit :
- par carottage (enterrement de 30 cm),
- par vissage des 2 platines soudées.

Désignation	Prix
Arceau OSLO : version en acier galvanisé	**99 € HT**
Arceau OSLO : version en acier inoxydable	**159 € HT**
Option	
Peinture thermolaquage RAL au choix : **À partir de 30 € HT**	

TOUT COLORIS RAL.

Nous consulter pour délais, remises selon quantités.
Prix HT pour la fourniture seule, hors transport et pose.

alvéole+ Plus de places pour le vélo, partout !

*Les abris et supports vélos Abricyclette sont éligibles au programme Alvéole Plus.
Plus d'infos sur : **www.alveoleplus.fr**

ARCEAUX - QUÉBEC

CONFORME AUX NORMES PMR | MATÉRIAUX 100% FRANCE/EUROPE | ASSEMBLAGE 100% FRANCE | RECYCLABLE À 100% | RETOUR AU SOMMAIRE

Le design original et moderne du support vélo Québec est idéal pour les milieux urbains. Cet arceau permet d'attacher deux vélos et de les sécuriser en trois points avec un cadenas en U ; roue avant, cadre et arceau. L'arceau Québec est résistant et adapté à tous les types de vélos.

LES + PRODUITS

- Accroche sécurisée en trois points.
- Adapté à tous les vélos.
- Nombreuses options disponibles : couleurs, dimensions, matériau, pose.
- Éligible au programme CEE Alvéole+ *

CARACTÉRISTIQUES TECHNIQUES

- **Dimensions : Ht 850 x L 680 mm.**
- Diamètre du tube : 48,3 mm.
- Nombre de places : 2.
- Matériau : Acier galvanisé pour la version standard ou acier inoxydable.
- Fixation par bétonnage (30 cm de profondeur) ou vissage par platine en acier galvanisé de 15 cm de côté.
- Bord arrondi, anti-corrosion, résistant aux intempéries.
- Quantités déclinables à l'infini.
- Option couleur RAL au choix.

GARANTIES

Arceau garanti 5 ans.
Cette garantie n'inclut pas les dommages liés aux actes délictueux, à une installation non conforme à nos instructions de pose, à l'absence d'entretien normal, aux accidents.

LIVRAISON

Livraison sur palette.

INSTALLATION

Arceau à fixer sur sol dur soit :
- par carottage (enterrement de 30 cm),
- par vissage de la platine soudée.

Désignation	Prix
Arceau QUÉBEC : version en acier galvanisé	**145 € HT**
Arceau QUÉBEC : version en acier inoxydable	**195 € HT**
Option	
Peinture thermolaquage RAL au choix : **À partir de 30 € HT**	

TOUT COLORIS RAL

Nous consulter pour délais, remises selon quantités.
Prix HT pour la fourniture seule, hors transport et pose.

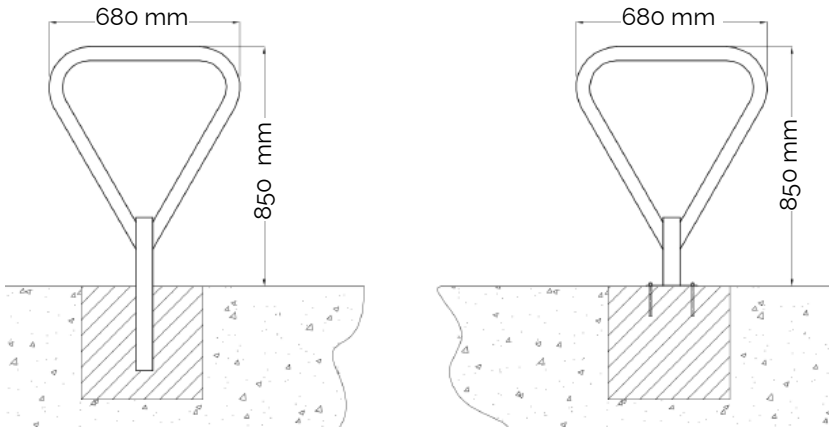

alvéole+
Plus de places pour le vélo, partout !

*Les abris et supports vélos Abricyclette sont éligibles au programme Alvéole Plus.
Plus d'infos sur : **www.alveoleplus.fr**

ARCEAUX - MER

CONFORME AUX NORMES PMR | MATÉRIAUX 100% FRANCE/EUROPE | ASSEMBLAGE 100% FRANCE | RECYCLABLE À 100% | RETOUR AU SOMMAIRE

L'arceau vélo Mer est composé de deux traverses d'acier et de poteaux en bois. Il permet de stationner deux vélos et s'implantera parfaitement dans les milieux naturels. Les vélos peuvent y être attachés en 3 points ; cadre, roue avant et arceau avec un cadenas en U. Cet arceau est durable : le bois est du Douglas ou du pin issu de forêt gérées durablement et l'acier galvanisé se recycle à l'infini.

LES + PRODUITS

- Accroche sécurisée en trois points.
- Adapté à tous les vélos.
- Éligible au programme CEE Alvéole+ *.

CARACTÉRISTIQUES TECHNIQUES

- **Dimensions : Ht 1002 x L 1380 mm.**
- Diamètre du tube : 40 mm.
- Poteau en pin traité classe 4 de section 90 x 90 mm.
- Nombre de places : 2.
- Matériau : Acier galvanisé et pin.
- Fixation par bétonnage (30 cm de profondeur) ou vissage par platine en acier galvanisé de 15 cm de côté.
- Bord arrondi, anti-corrosion, résistant aux intempéries.
- Quantités déclinables à l'infini.

GARANTIES

Arceau garanti 5 ans.
Cette garantie n'inclut pas les dommages liés aux actes délictueux, à une installation non conforme à nos instructions de pose, à l'absence d'entretien normal, aux accidents.

LIVRAISON

Livraison sur palette.

INSTALLATION

Arceau à fixer sur sol dur soit :
- par carottage (enterrement de 30 cm),
- par vissage des 2 platines soudées.

Désignation	Prix
Arceau MER	**189 € HT**

Nous consulter pour délais, remises selon quantités.
Prix HT pour la fourniture seule, hors transport et pose.
Minimum de commande = 10 unités.

alvéole+ Plus de places pour le vélo, partout !

*Les abris et supports vélos Abricyclette sont éligibles au programme Alvéole Plus.
Plus d'infos sur : **www.alveoleplus.fr**

ARCEAUX - RACKS ARCEAUX MILAN

CONFORME AUX NORMES PMR | MATÉRIAUX 100% FRANCE/EUROPE | ASSEMBLAGE 100% FRANCE | RECYCLABLE À 100% | RETOUR AU SOMMAIRE

Dans sa version collective, l'arceau vélo Milan permet de stationner 4 ou 6 vélos sur un support relié. Cet arceau permet d'attacher un vélo en trois points; roue avant, cadre et arceau avec un cadenas en U. Le rack Milan est durable et adapté à tous les types de vélos.

LES + PRODUITS

- Accroche sécurisée en trois points.
- Adapté à tous les vélos.
- Espace réduit au sol : 40 cm par vélo en largeur.
- Éligible au programme CEE Alvéole+ *

CARACTÉRISTIQUES TECHNIQUES

- **Dimensions : Ht 800 x P 800 x L 1780 mm pour la version 6 places.**
- Diamètre du tube : 48,3 mm.
- Nombre de places : 4 ou 6.
- Matériau : Acier galvanisé à chaud.
- Fixation par vissage des deux plats en acier galvanisé au sol.
- Option couleur RAL au choix.

GARANTIES

Arceau garanti 5 ans.
Cette garantie n'inclut pas les dommages liés aux actes délictueux, à une installation non conforme à nos instructions de pose, à l'absence d'entretien normal, aux accidents.

LIVRAISON

Livraison sur palette.

INSTALLATION

Arceau à fixer sur sol dur par vissage.

Désignation	2 arceaux reliés - 4 places	3 arceaux reliés - 6 places
RACKS ARCEAUX MILAN	**226 € HT**	**339 € HT**
Option		
Peinture thermolaquage RAL au choix : **À partir de 90 € HT**		

Nous consulter pour délais, remises selon quantités.
Prix HT pour la fourniture seule, hors transport et pose.

TOUT COLORIS RAL.

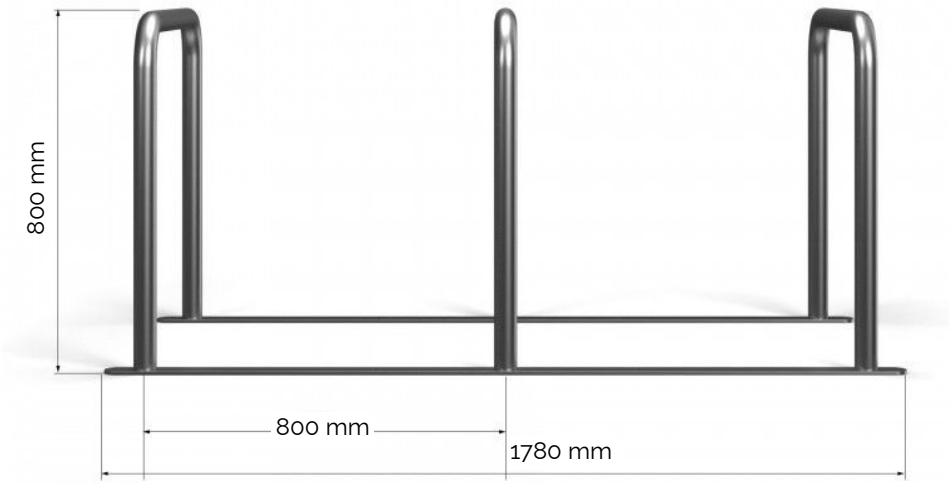

alvéole+ Plus de places pour le vélo, partout !

*Les abris et supports vélos Abricyclette sont éligibles au programme Alvéole Plus.
Plus d'infos sur : **www.alveoleplus.fr**

ARCEAUX - RACKS ARCEAUX ANGERS

CONFORME AUX NORMES PMR | MATÉRIAUX 100% FRANCE/EUROPE | ASSEMBLAGE 100% FRANCE | RECYCLABLE À 100% | RETOUR AU SOMMAIRE

Dans sa version collective, l'arceau vélo Angers permet de stationner 4 ou 6 vélos sur un support relié. Cet arceau permet d'attacher un vélo en trois points; roue avant, cadre et arceau avec un cadenas en U. Le rack Angers est durable et adapté à tous les types de vélos.

LES + PRODUITS

- Accroche sécurisée en trois points.
- Adapté à tous les vélos.
- Espace réduit au sol : 40 cm par vélo en largeur.
- Éligible au programme CEE Alvéole+ *

CARACTÉRISTIQUES TECHNIQUES

- **Dimensions : Ht 800 x P 800 x L 1780 mm pour la version 6 places.**
- Diamètre du tube : 48,3 mm.
- Nombre de places : 4 ou 6.
- Matériau : Acier galvanisé à chaud.
- Fixation par vissage des deux plats en acier galvanisé au sol.
- Option couleur RAL au choix.
- Plaque vélo incluse.

GARANTIES

Arceau garanti 5 ans.
Cette garantie n'inclut pas les dommages liés aux actes délictueux, à une installation non conforme à nos instructions de pose, à l'absence d'entretien normal, aux accidents.

LIVRAISON

Livraison sur palette.

INSTALLATION

Arceau à fixer sur sol dur par vissage.

Désignation	2 arceaux reliés - 4 places	3 arceaux reliés - 6 places
RACKS ARCEAUX ANGERS	**265 € HT**	**395 € HT**
Option		
Peinture thermolaquage RAL au choix : **À partir 90 € HT**		

Nous consulter pour délais, remises selon quantités.
Prix HT pour la fourniture seule, hors transport et pose.

TOUT COLORIS RAL.

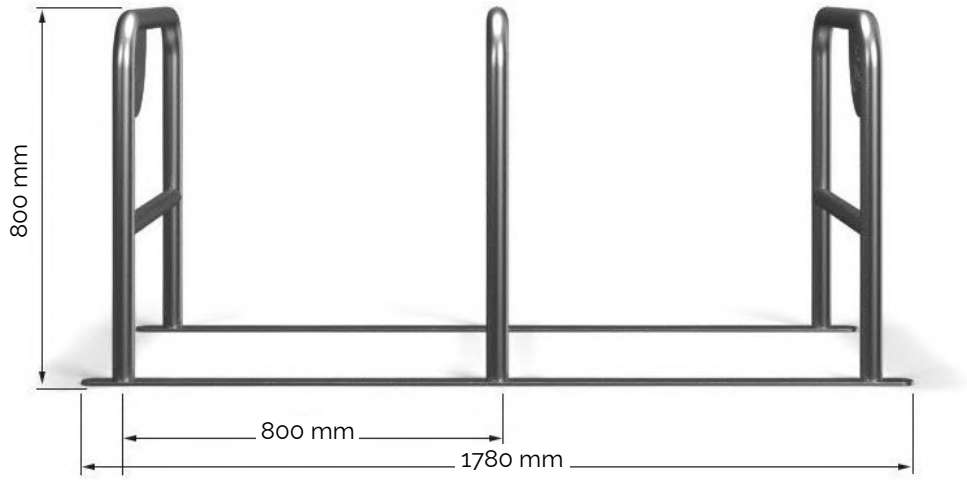

alvéole+
Plus de places pour le vélo, partout !

*Les abris et supports vélos Abricyclette sont éligibles au programme Alvéole Plus.
Plus d'infos sur : **www.alveoleplus.fr**

ARCEAUX - VÉLO CARGO

CONFORME AUX NORMES PMR | MATÉRIAUX 100% FRANCE/EUROPE | ASSEMBLAGE 100% FRANCE | RECYCLABLE À 100% | RETOUR AU SOMMAIRE

L'arceau pour vélos cargo permet le stationnement des vélos cargo et autres vélos «hors format». Il permet d'attacher le cadre du vélo cargo à un arceau fixe. Sa grande longueur lui permet de s'adapter à la grande variété de vélos cargos existants sur le marché.

LES + PRODUITS

- Accroche sécurisée pour vélos hors formats.
- Nombreuses options disponibles: matériaux, coloris, type de pose.
- Éligible au programme CEE Alvéole+ *.

CARACTÉRISTIQUES TECHNIQUES

- **Dimensions : Ht 300 x L 1200 mm.**
- Diamètre du tube : 60 mm.
- Matériau : Acier galvanisé à chaud.
- Fixation par bétonnage (30 cm de profondeur) ou vissage par platine en acier galvanisé de 12 cm de diamètre.
- Quantités déclinables à l'infini.
- Option couleur RAL au choix.

GARANTIES

Arceau garanti 5 ans.
Cette garantie n'inclut pas les dommages liés aux actes délictueux, à une installation non conforme à nos instructions de pose, à l'absence d'entretien normal, aux accidents.

LIVRAISON

Livraison sur palette.

INSTALLATION

Arceau à fixer sur sol dur soit :
- par carottage (enterrement de 30 cm),
- par vissage des 2 platines soudées.

Désignation	Prix
Arceau vélo cargo : version en acier galvanisé	**149 € HT**
Option	
Peinture thermolaquage RAL au choix : **À partir de 30 € HT**	

Nous consulter pour délais, remises selon quantités.
Prix HT pour la fourniture seule, hors transport et pose.

TOUT COLORIS RAL.

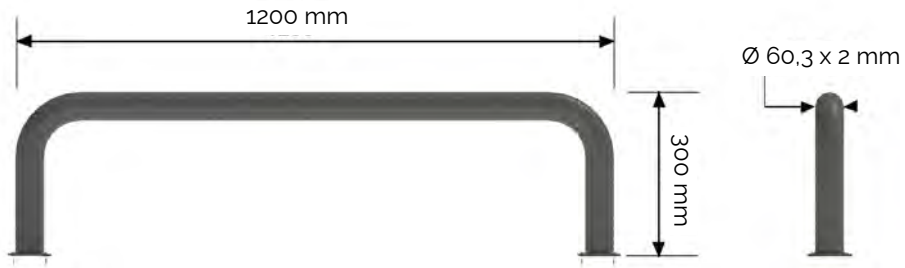

ÉQUIPEMENTS & ACCESSOIRES

RETOUR AU SOMMAIRE

ÉQUIPEMENTS & ACCESSOIRES

CONFORME AUX NORMES PMR | MATÉRIAUX 100% FRANCE/EUROPE | ASSEMBLAGE 100% FRANCE | RECYCLABLE À 100% | RETOUR AU SOMMAIRE

Équipements & accessoires	Produits	Prix	
STATION DE RÉPARATION MURALE REPAR BIKE		615 € HT	
STATION DE RÉPARATION HELO		1 225 € HT	
STATION DE RÉPARATION HELO DELUXE		1 479 € HT	
STATION DE GONFLAGE TYRO		955 € HT	
RACK VÉLOS LISBONNE	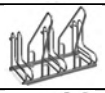	169 € HT pour 3 places de stationnement	
RACK VÉLOS NAPLES		170 € HT pour 3 places de stationnement	
RACK DOUBLE COPENHAGUE		3 190 € HT pour 10 places de stationnement	
RACK DOUBLE CÔME		8 places : 2 130 € HT	10 places : 2 590 € HT
SUPPORT VÉLO - PARKIS		À partir de 449 € HT	
SYSTÈME DE LEVAGE - UPLIFT		230 € HT	
RACK VERTICAL - VALENCE		À partir de 495 €	
SUPPORT TROTTINETTES		5 places : 375 € HT	10 places : 439 € HT
ARMOIRES À CASIERS - LORIENT		Nous consulter	

STATION DE RÉPARATION MURALE - REPAR BIKE

CONFORME AUX NORMES PMR | MATÉRIAUX 100% FRANCE/EUROPE | ASSEMBLAGE 100% FRANCE | RECYCLABLE À 100% | RETOUR AU SOMMAIRE

La station de réparation murale REPAR BIKE est conçue et fabriquée en France par Abricyclette. Elle permet aux cyclistes d'effectuer de petites réparations de manière autonome. Les outils de réparation essentiels sont maintenus par des câbles d'acier tressé. Une pompe à vélo TYRO peut être positionnée à côté pour permettre le gonflage des pneus.

LES + PRODUITS

- Facilité d'utilisation.
- Résistant.
- Compact.

CARACTÉRISTIQUES TECHNIQUES

- **Dimensions : L 350 mm, H 350 mm, Pro 50 mm.**
- Matériaux : Acier galvanisé à chaud.
- Câbles en acier tressé 5 mm.
- Couleur RAL au choix.
- Outils sertis :
  - Jeu de clés Allen
  - Clé Torx T25
  - Tournevis plat
  - Tournevis cruciforme
  - Clé à molette
  - Démonte pneu

GARANTIES

Garantie 5 ans.
Cette garantie n'inclut pas les dommages liés aux actes délictueux, à une installation non conforme à nos instructions de pose, à l'absence d'entretien normal, aux accidents.

LIVRAISON

Livraison sur palette.

INSTALLATION

Station à fixer au mur avec la visserie adaptée au revêtement, à positionner à 1.50m du sol.

Désignation	Prix
Station de réparation - REPAR BIKE	**615 € HT**

Nous consulter pour délais, remises selon quantités.
Prix HT pour la fourniture seule, hors transport et pose.

TOUT COLORIS RAL (SANS MAJORATION).

alvéole+ Plus de places pour le vélo, partout !

*Les abris et supports vélos Abricyclette sont éligibles au programme Alvéole Plus.
Plus d'infos sur : **www.alveoleplus.fr**

STATION DE RÉPARATION - HELO

CONFORME AUX NORMES PMR | MATÉRIAUX 100% FRANCE/EUROPE | ASSEMBLAGE 100% FRANCE | RECYCLABLE À 100% | RETOUR AU SOMMAIRE

La station de réparation pour vélos HELO est conçue et fabriquée en France par Abricyclette. Elle permet aux cyclistes d'effectuer de petites réparations de manière autonome.
Les outils de réparation essentiels sont attachés à l'intérieur de la station et maintenus par des câbles d'acier tressé. L'usager n'a qu'à suspendre son vélo par la selle pour avoir les mains libres et se servir des outils dont il a besoin pour sa réparation.
Le vélo est ainsi protégé des chocs et des chutes pendant la réparation.
La station HELO est robuste et adaptée pour un usage en extérieur, à proximité d'un abri ou sur une véloroute.

LES + PRODUITS

- Adapté à tous les vélos.
- Facilité d'utilisation.
- Résistant.

CARACTÉRISTIQUES TECHNIQUES

- **Dimensions : L 250 mm, H 1406 mm, Pro 510 mm.**
- Tubes de soutien de selle: 300 mm de longueur et diamètre 40 mm. Entraxe de 46 mm.
- Matériaux : Acier galvanisé à chaud et bois Douglas®.
- Câbles en acier tressé 5 mm.
- Couleur RAL au choix.
- Outils sertis :
  - Jeu de clés Allen
  - Clé Torx T25
  - Tournevis plat
  - Tournevis cruciforme
  - Clé multi-empreintes en inox
  - Démonte pneu

GARANTIES

Garantie 5 ans.
Cette garantie n'inclut pas les dommages liés aux actes délictueux, à une installation non conforme à nos instructions de pose, à l'absence d'entretien normal, aux accidents.

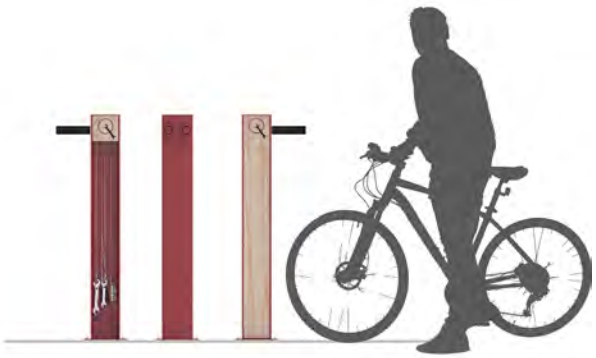

LIVRAISON

Livraison sur palette.

INSTALLATION

Génie civil à votre charge
Station à fixer sur plot béton sur sa platine en acier.

Désignation	Prix
Station de réparation HELO	**1 225 € HT**

Nous consulter pour délais, remises selon quantités
Prix HT pour la fourniture seule, hors transport et pose..

TOUT COLORIS RAL (SANS MAJORATION).

alvéole+ Plus de places pour le vélo, partout !

*Les abris et supports vélos Abricyclette sont éligibles au programme Alvéole Plus.
Plus d'infos sur : **www.alveoleplus.fr**

STATION DE RÉPARATION - HELO DELUXE

CONFORME AUX NORMES PMR | MATÉRIAUX 100% FRANCE/EUROPE | ASSEMBLAGE 100% FRANCE | RECYCLABLE À 100% | RETOUR AU SOMMAIRE

La station de réparation pour vélos HELO DELUXE est conçue et fabriquée en France par Abricyclette.
Elle permet aux cyclistes d'effectuer de petites réparations de manière autonome. Les outils de réparation essentiels sont attachés à l'intérieur de la station et maintenus par des câbles d'acier tressé. Une pompe à vélo avec manomètre est intégrée à l'arrière pour permettre le gonflage des pneus.

LES + PRODUITS

- Adapté à tous les vélos.
- Facilité d'utilisation.
- Résistant.

CARACTÉRISTIQUES TECHNIQUES

- **Dimensions : L 250 mm, H 1406 mm, Pro 690 mm**.
- Tubes de soutien de selle: 300 mm de longueur et diamètre 40 mm. Entraxe de 46 mm.
- Matériaux : Acier galvanisé à chaud et bois Douglas®.
- Câbles en acier tressé 5 mm.
- Pompe avec vélo avec manomètre, embouts PRESTA et SCHRADER.
- Couleur RAL au choix.
- Outils sertis :
  - Jeu de clés Allen
  - Clé Torx T25
  - Tournevis plat
  - Tournevis cruciforme
  - Clé multi-empreintes en inox
  - Démonte pneu

GARANTIES

Garantie 5 ans.
Cette garantie n'inclut pas les dommages liés aux actes délictueux, à une installation non conforme à nos instructions de pose, à l'absence d'entretien normal, aux accidents.

LIVRAISON

Livraison sur palette.

INSTALLATION

Station à fixer sur sol dur fini sur sa platine en acier.

Désignation	Prix
Station de réparation HELO DELUXE	**1 479 € HT**

Nous consulter pour délais, remises selon quantités.
Prix HT pour la fourniture seule, hors transport et pose.

TOUT COLORIS RAL (SANS MAJORATION).

alvéole+ Plus de places pour le vélo, partout !

*Les abris et supports vélos Abricyclette sont éligibles au programme Alvéole Plus.
Plus d'infos sur : **www.alveoleplus.fr**

STATION DE GONFLAGE - TYRO

CONFORME AUX NORMES PMR | MATÉRIAUX 100% FRANCE/EUROPE | ASSEMBLAGE 100% FRANCE | RECYCLABLE À 100% | RETOUR AU SOMMAIRE

La station de gonflage pour vélos TYRO permet aux cyclistes d'être gonflés à bloc en toutes circonstances. Elle s'installe à proximité d'un abri vélo et peut être complétée par une station de réparation HELO pour subvenir à tous les besoins de gonflage et de réparation des usagers.

LES + PRODUITS

- Adapté à tous les vélos.
- Facilité d'utilisation.
- Résistant.

CARACTÉRISTIQUES TECHNIQUES

- Dimensions : **L 220 mm x H 664 mm x Pro 241 mm.**
- Platine carrée de 250 mm.
- Tige en acier inoxydable.
- Tuyau de pompe renforcé avec gaine en fil d'acier.
- Embout universel pour tous types de valves.
- Manomètre inclus.
- Poignée robuste.

GARANTIES

Matériel garanti 2 ans.
Cette garantie n'inclut pas les dommages liés aux actes délictueux, à une installation non conforme à nos instructions de pose, à l'absence d'entretien normal, aux accidents.

LIVRAISON

Livraison sur palette.

INSTALLATION

Génie civil à votre charge.
Station à fixer sur plot béton sur sa platine en acier.

Désignation	Prix
Station de gonflage TYRO	955 € HT

Nous consulter pour délais, remises selon quantités.
Prix HT pour la fourniture seule, hors transport et pose.

TOUT COLORIS RAL (SANS MAJORATION).

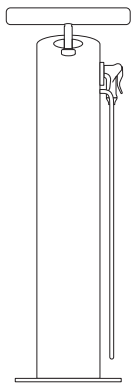

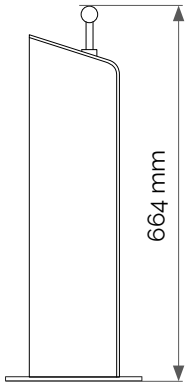

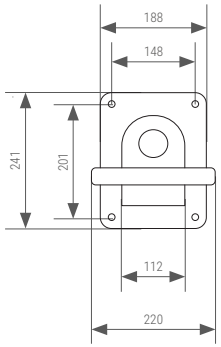

alvéole+
Plus de places pour le vélo, partout !

*Les abris et supports vélos Abricyclette sont éligibles au programme Alvéole Plus.
Plus d'infos sur : **www.alveoleplus.fr**

RACK VÉLOS - LISBONNE

CONFORME AUX NORMES PMR | MATÉRIAUX 100% FRANCE/EUROPE | ASSEMBLAGE 100% FRANCE | RECYCLABLE À 100% | RETOUR AU SOMMAIRE

Le rack à vélos Lisbonne est un support classique pour vélos. Sa barre d'attache offre une sécurisation du vélo puisque l'utilisateur peut y attacher le cadre et la roue avant.

Ce système est adapté pour tous les vélos de ville, VTC ou VTT. Il n'endommage pas les roues puisque l'entraxe est suffisamment large et que la barre d'attache évite la chute du vélo.
Ce rack en acier galvanisé est résistant et adapté aux usages en extérieur.

LES + PRODUITS

- Accroche sécurisée en trois points.
- Adapté à tous les vélos.
- Facilité d'utilisation.
- Nombre de places modulable.

CARACTÉRISTIQUES TECHNIQUES

- Nombre de places : De 3 à l'infini, nombre de places à décliner selon le besoin.
- **Dimensions : L 960 mm, H 800 mm hors vélos, Pro 420 mm hors vélos pour 3 places.**
- Section de tube : 30 x 30 x 1.5 mm.
- Matériaux : Acier électro-zingué.
- Entraxe : 420 mm.
- Rail de 65 mm par roue.
- Bord arrondi,
- Anti-corrosion,
- Résistant aux intempéries.

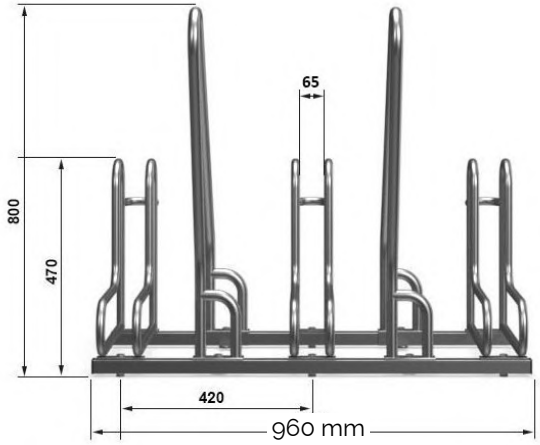

GARANTIES

Garantie 5 ans.
Cette garantie n'inclut pas les dommages liés aux actes délictueux, à une installation non conforme à nos instructions de pose, à l'absence d'entretien normal, aux accidents.

LIVRAISON

Livraison sur palette.

INSTALLATION

Racks à visser sur sol dur fini (enrobé ou béton).

Désignation	Prix
Rack vélos LISBONNE	**169 € HT pour 3 places de stationnement**

Nous consulter pour délais, remises selon quantités.
Prix HT pour la fourniture seule, hors transport et pose.

TOUT COLORIS RAL.

alvéole+ Plus de places pour le vélo, partout !

*Les abris et supports vélos Abricyclette sont éligibles au programme Alvéole Plus.
Plus d'infos sur : **www.alveoleplus.fr**

RACK VÉLOS - NAPLES

CONFORME AUX NORMES PMR | MATÉRIAUX 100% FRANCE/EUROPE | ASSEMBLAGE 100% FRANCE | RECYCLABLE À 100% | RETOUR AU SOMMAIRE

Le rack à vélos Naples est un support universel pour vélos. Il permet de stationner côté à côte grâce des rails sur deux hauteurs différentes. Surtout, la barre d'attache offre une possibilité de sécurisation idéale pour le vélo puisque l'utilisateur peut y attacher le cadre et la roue avant.

Ce système est adapté pour tous les vélos de ville, VTC ou VTT. Il n'endommage pas les roues puisque l'entraxe est suffisamment large et que la barre d'attache évite la chute du vélo.
Ce rack en acier galvanisé est résistant et adapté aux usages en extérieur.

LES + PRODUITS

- Accroche sécurisée en trois points.
- Adapté à tous les vélos.
- Facilité d'utilisation.
- Nombre de places modulable.

CARACTÉRISTIQUES TECHNIQUES

- Nombre de places : De 3 à l'infini, nombre de places à décliner selon le besoin.
- **Dimensions : L 960 mm, H 800 mm hors vélos, Pro 540 mm hors vélos pour 3 places.**
- Section de tube : 30 x 30 x 1.5 mm.
- Matériaux : Acier électro-zingué.
- Entraxe : 430 mm.
- Rail de 65 mm par roue.
- Bord arrondi,
- Anti-corrosion,
- Résistant aux intempéries.

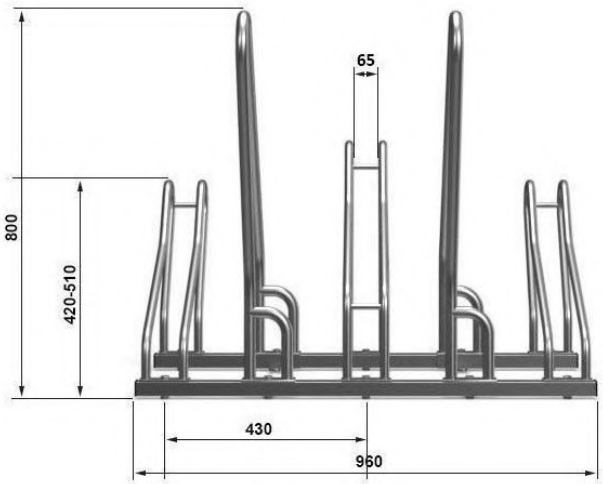

GARANTIES

Garantie 5 ans.
Cette garantie n'inclut pas les dommages liés aux actes délictueux, à une installation non conforme à nos instructions de pose, à l'absence d'entretien normal, aux accidents.

LIVRAISON

Livraison sur palette.

INSTALLATION

Racks à visser sur sol dur fini (enrobé ou béton).

Désignation	Prix
Rack vélos NAPLES	**170 € HT pour 3 places de stationnement**

Nous consulter pour délais, remises selon quantités.
Prix HT pour la fourniture seule, hors transport et pose.

TOUT COLORIS RAL.

alvéole+ Plus de places pour le vélo, partout !

*Les abris et supports vélos Abricyclette sont éligibles au programme Alvéole Plus.
Plus d'infos sur : **www.alveoleplus.fr**

RACK DOUBLE - COPENHAGUE

CONFORME AUX NORMES PMR | MATÉRIAUX 100% FRANCE/EUROPE | ASSEMBLAGE 100% FRANCE | RECYCLABLE À 100% | RETOUR AU SOMMAIRE

Le rack double Copenhague permet de stationner 10 vélos en moins de 5 m² au sol.
Ce rack à double étage est simple d'utilisation grâce aux vérins à gaz qui assistent la montée des vélos. Ce système est robuste, durable et adapté à tous les types de vélos.
Il dispose de 5 places de stationnement par étage et d'un rail de guidage des roues pour faciliter le bon positionnement et la sécurisation des vélos.

LES + PRODUITS

- Accroche sécurisée.
- Adapté à tous les vélos.
- Espace réduit au sol : moins de 5m² pour 10 vélos.
- Facilité d'utilisation.
- Éligible au programme CEE Alvéole*.

CARACTÉRISTIQUES TECHNIQUES

- **Dimensions pour 8 places : L 1,74 m, P 2,00 m, H 2,20 m sans vélos, H 2,80 m avec vélos.**
- **Dimensions pour 10 places : L 2,16 m, P 2,00 m, H 2,20 m sans vélos, H 2,80 m avec vélos.**
- Prévoir 2,50 m minimum de dégagement pour la descente des vélos (au total, prévoir 4,50 m minimum de profondeur).
- Profilés 80 x 80 mm.
- Espacement entre vélos : 42 cm.
- Matériau : Acier galvanisé à chaud.
- Bords arrondis, anti-corrosion, résistant aux intempéries.
- Finitions en caoutchouc.

GARANTIES

Garantie 2 ans.
Cette garantie n'inclut pas les dommages liés aux actes délictueux, à une installation non conforme à nos instructions de pose, à l'absence d'entretien normal, aux accidents.

LIVRAISON

Livraison sur palette.

INSTALLATION

Racks livrés non assemblés, à fixer sur sol dur fini et plat.

Désignation	8 places	10 places
Rack double COPENHAGUE	**2 872 € HT**	**3 590 € HT**

Nous consulter pour délais, remises selon quantités.
Prix HT pour la fourniture seule, hors transport et pose.

alvéole+
Plus de places pour le vélo, partout !

*Les abris et supports vélos Abricyclette sont éligibles au programme Alvéole Plus.
Plus d'infos sur : **www.alveoleplus.fr**

RACK DOUBLE - CÔME

CONFORME AUX NORMES PMR | MATÉRIAUX 100% FRANCE/EUROPE | ASSEMBLAGE 100% FRANCE | RECYCLABLE À 100% | RETOUR AU SOMMAIRE

Le rack double Côme permet de stationner des vélos sur deux niveaux.
Des vérins assistent la montée des vélos sur le rack supérieur pour un usage facile.
Ce système est robuste, durable et adapté à tous les types de vélos.

LES + PRODUITS

- Accroche sécurisée.
- Adapté à tous les vélos.
- Espace réduit au sol : moins de 5m² pour 10 vélos.
- Facilité d'utilisation.
- Éligible au programme CEE Alvéole*.

CARACTÉRISTIQUES TECHNIQUES

- **Dimensions pour 8 places : Ht 1,85 m x L 1,5 m x Pro 2,1 m. Hauteur avec vélo : 2,7 m.**
- **Dimensions pour 10 places : Ht 1,85 m x L 1,87 m x Pro 2,1 m. Hauteur avec vélo : 2,7 m.**
- Prévoir 2,50 m minimum de dégagement pour la descente des vélos (au total, prévoir 4,50 m minimum de profondeur).
- Profilés 80 x 80 mm.
- Espacement entre vélos : 375 mm.
- Matériau : Acier galvanisé à chaud.
- Bords arrondis, anti-corrosion, résistant aux intempéries.
- Finitions thermolaquées.

GARANTIES

Garantie 2 ans.
Cette garantie n'inclut pas les dommages liés aux actes délictueux, à une installation non conforme à nos instructions de pose, à l'absence d'entretien normal, aux accidents.

LIVRAISON

Livraison sur palette.

INSTALLATION

Racks livrés non assemblés, à fixer sur sol dur fini et plat.

Désignation	8 places	10 places	Autres dimensions
Rack double CÔME	**2 130 € HT**	**2 590 € HT**	nous consulter

Prix HT pour la fourniture seule, hors transport et pose.
Commande minimale de 60 places vélos.

alvéole+ Plus de places pour le vélo, partout !

*Les abris et supports vélos Abricyclette sont éligibles au programme Alvéole Plus.
Plus d'infos sur : **www.alveoleplus.fr**

SUPPORT VÉLO - PARKIS

CONFORME AUX NORMES PMR | MATÉRIAUX 100% FRANCE/EUROPE | ASSEMBLAGE 100% FRANCE | RECYCLABLE À 100% | RETOUR AU SOMMAIRE

Le support vélos Parkis permet de stationner son vélo à la verticale afin d'optimiser l'espace au sol. L'utilisateur positionne sa roue avant dans le cale roue et un ressort lève automatiquement le vélo à la verticale, sans efforts.

LES + PRODUITS

- Espace réduit au sol : 40% d'emprise en moins qu'un stationnement horizontal.
- Facile d'utilisation.

CARACTÉRISTIQUES TECHNIQUES

- **Dimensions : L 150 mm, H 1700 mm, Pro 344 mm.**
- Matériau : Acier galvanisé à chaud.
- Ressort en acier inoxydable.

GARANTIES

Garantie 2 ans.
Cette garantie n'inclut pas les dommages liés aux actes délictueux, à une installation non conforme à nos instructions de pose, à l'absence d'entretien normal, aux accidents.

LIVRAISON

Livraison sur palette.

INSTALLATION

Support livré non assemblé, à fixer sur mur solide.

Désignation	Prix
Support Parkis	**À partir de 449 €HT** Minimum de commandes 5 unités

Nous consulter pour délais, remises selon quantités.
Prix HT pour la fourniture seule, hors transport et pose.

SYSTÈME DE LEVAGE - UPLIFT

Le système de levage UPLIFT permet de stationner un vélo à la verticale sans effort. Assisté d'un vérin à gaz réglable, ce système permet d'accrocher et récupérer son vélo en toute facilité. Il est adapté à tous les types de vélos.
Une fois le vélo suspendu, vous pouvez le faire pivoter pour faciliter le stationnement de plusieurs vélos côte à côte.

LES + PRODUITS

- Adapté à tous les vélos.
- Facilité d'utilisation.
- Espace réduit au sol.

CARACTÉRISTIQUES TECHNIQUES

- **Dimensions : L 1570 mm, H 1600 mm, Pro 1150 mm.(3 vélos)**
- Le système de levage UPLIFT est adapté à tous types de vélos.
- Vérin de 800 NW : vélo de 12 à 24 kg. Idéal pour les vélos de ville et VTT.
- Prévoir 1,90m minimum en profondeur pour la descente des vélos.
- Positionnement à 55 cm du sol, espacement 30 à 50 cm.

Kit de fixation 2, 3, 4 ou 6 vélos en option (à partir de 230 € HT)

GARANTIES

Garantie 2 ans.
Cette garantie n'inclut pas les dommages liés aux actes délictueux, à une installation non conforme à nos instructions de pose, à l'absence d'entretien normal, aux accidents.

LIVRAISON

Livraison sur palette.

INSTALLATION

Fourni avec notice d'installation dans son carton d'origine
système à visser sur mur béton avec les vis et chevilles fournies

Désignation	Prix
Système de levage - UPLIFT	**230 €HT** (unitaire)

Nous consulter pour délais, coloris et remises selon quantités
Prix HT pour la fourniture seule, hors transport et pose.

TOUT COLORIS RAL (SANS MAJORATION).

RACK VERTICAL - VALENCE

Le rack vertical Valence permet de stationner son vélo à la verticale et d'optimiser l'espace disponible. Une structure en acier permet de stabiliser l'ensemble et de décliner le rack en versions 4 à 12 vélos.
L'utilisateur peut sécuriser son vélo par le cadre et la roue grâce à un anneau soudé à la strucutre.

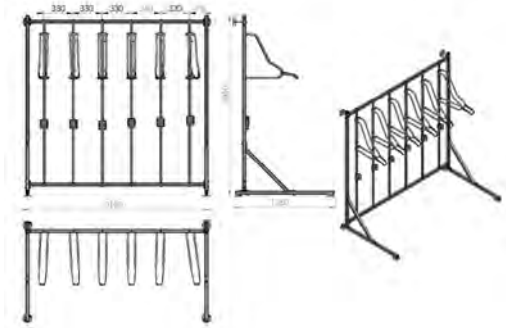

LES + PRODUITS

- Adapté à tous les vélos.
- Facilité d'utilisation.
- Résistant.

CARACTÉRISTIQUES TECHNIQUES

- **Dimensions : L 1470 mm, H 2050 mm, Pro 1150 mm.(4 places)**
  L 2130 mm, H 2050 mm, Pro 1150 mm.(6 places)
- Prévoir 1,90m minimum en profondeur pour la descente des vélos.
- Profils acier 25 x 25 mm.
- Matériau : acier galvanisé à chaud.

GARANTIES

Garantie 2 ans.
Cette garantie n'inclut pas les dommages liés aux actes délictueux, à une installation non conforme à nos instructions de pose, à l'absence d'entretien normal, aux accidents.

LIVRAISON

Livraison sur palette.

INSTALLATION

Station à fixer sur sol dur fini sur sa platine en acier.

Désignation	4 places	5 places	6 places	+ de 6 places
Rack - VALENCE	**495 €HT**	**619 €HT**	**739 €HT**	nous consulter.

Nous consulter pour délais, coloris et remises selon quantités.
Prix HT pour la fourniture seule, hors transport et pose.

TOUT COLORIS RAL (SANS MAJORATION).

SUPPORT TROTTINETTES

CONFORME AUX NORMES PMR | MATÉRIAUX 100% FRANCE/EUROPE | ASSEMBLAGE 100% FRANCE | RECYCLABLE À 100% | RETOUR AU SOMMAIRE

Le support trottinettes permet de stationner de manière ordonnée les trottinettes, quelles soient électriques ou non. Un système de fermeture permet d'emprisonner le mât et ainsi de sécuriser la trottinette contre le vol.

LES + PRODUITS

- Adapté à toutes les trottinettes.
- Possibilité de cadenasser la trottinette par le mât.
- Options disponibles : couleurs, type de pose.
- 2 tailles disponibles : 5 ou 10 places.

CARACTÉRISTIQUES TECHNIQUES

- **Dimensions pour 5 places : L 1650 mm, H 630 mm.**
- **Dimensions pour 10 places : L 3170mm, H 630 mm.**
- Matériau : Acier galvanisé à chaud.

GARANTIES

Garantie 2 ans.
Cette garantie n'inclut pas les dommages liés aux actes délictueux, à une installation non conforme à nos instructions de pose, à l'absence d'entretien normal, aux accidents.

LIVRAISON

Livraison sur palette.

INSTALLATION

Support trottinettes à visser sur sol dur fini (enrobé ou béton).

Désignation	Prix
Support Trottinettes 5 places	**375 € HT**
Support Trottinettes 5 places avec prises	**569 € HT**
Support Trottinettes 10 places	**439 € HT**

Tout coloris RAL au choix, inclus dans le tarif

Prix HT pour la fourniture seule, hors transport et pose.
Nous consulter pour délais, remises selon quantités.

Support
5 trottinettes

Support
5 trottinettes avec prises éléctriques

Support
10 trottinettes

alvéole+
Plus de places pour le vélo, partout !

*Les supports trottinettes Abricyclette sont éligibles au programme Alvéole Plus.
Plus d'infos sur : **www.alveoleplus.fr**

ARMOIRES À CASIERS - LORIENT

CONFORME AUX NORMES PMR | MATÉRIAUX 100% FRANCE/EUROPE | ASSEMBLAGE 100% FRANCE | RECYCLABLE À 100% | RETOUR AU SOMMAIRE

Les armoires à casiers permettent aux cyclistes de ranger leurs équipements en toute sécurité à proximité de leurs vélos. Les casques, sacoches, paniers ou sacs à dos peuvent y être stocker. Les portes sont constituées d'un support en acier 12/10ème articulées sur paumelles, indégondables en position ouverte ou fermée. En option, une vitre en PLEXIGLAS de 6mm d'épaisseur serti sur le support permet de voir ce qui se trouve dans le casier et garantit une protection optimale face au vandalisme.
Ces rangements sont modulables et faciles à installer. Différents systèmes d'ouverture et coloris sont disponibles.
Les casiers peuvent également être équipés de prises électriques pour permettre le rechargement des batteries de VAE.

LES + PRODUITS

- Armoires incassables.
- Simple à installer.
- Modulable.

CARACTÉRISTIQUES TECHNIQUES

- **Dimensions d'un casier : L 395 mm, H 420 mm, Pro 450 mm,**
- Les portes sont constituées d'un support en acier 12/10ème articulées sur paumelles, indégondables en position ouverte ou fermée.
- Aérations dorsales dans chaque case.
- Matériau : Tôles électro-zinguées.

Éléments en option

- Portes en PLEXIGLAS.
- 1 prise 220V par casiers
- Modes d'ouverture : cadenas, monnayeur, code etc...

GARANTIES

Garantie 2 ans.
Cette garantie n'inclut pas les dommages liés aux actes délictueux, à une installation non conforme à nos instructions de pose, à l'absence d'entretien normal.

LIVRAISON

Livraison sur palette.

INSTALLATION

Armoires à fixer sur sol fini.
Chaque armoire possède 4 pieds avec patins.

Désignation	Prix
Armoires à casiers LORIENT - 4 casiers	À partir de 541 €
Armoires à casiers LORIENT - 8 casiers	À partir de 893 €
Armoires à casiers LORIENT - 12 casiers	À partir de 1 341 €

Nous consulter pour délais, remises selon quantités
Prix HT pour la fourniture seule, hors transport et pose.

TOUT COLORIS RAL.

2 prises par case
(En option)

alvéole+ Plus de places pour le vélo, partout !

*Les abris et supports vélos Abricyclette sont éligibles au programme Alvéole Plus.
Plus d'infos sur : **www.alveoleplus.fr**

LES COULEURS RAL

RETOUR AU SOMMAIRE

RAL 1000	RAL 1033	RAL 3014	RAL 5004	RAL 6005	RAL 6032	RAL 7030	RAL 8011
RAL 1001	RAL 1034	RAL 3015	RAL 5005	RAL 6006	RAL 6033	RAL 7031	RAL 8012
RAL 1002	RAL 1037	RAL 3016	RAL 5007	RAL 6007	RAL 6034	RAL 7032	RAL 8014
RAL 1003	RAL 2000	RAL 3017	RAL 5008	RAL 6008	RAL 6037	RAL 7033	RAL 8015
RAL 1004	RAL 2001	RAL 3018	RAL 5009	RAL 6009	RAL 7000	RAL 7034	RAL 8016
RAL 1005	RAL 2002	RAL 3020	RAL 5010	RAL 6010	RAL 7001	RAL 7035	RAL 8017
RAL 1006	RAL 2003	RAL 3022	RAL 5011	RAL 6011	RAL 7002	RAL 7036	RAL 8019
RAL 1007	RAL 2004	RAL 3027	RAL 5012	RAL 6012	RAL 7003	RAL 7037	RAL 8022
RAL 1011	RAL 2008	RAL 3028	RAL 5013	RAL 6013	RAL 7004	RAL 7038	RAL 8023
RAL 1012	RAL 2009	RAL 3031	RAL 5014	RAL 6014	RAL 7005	RAL 7039	RAL 8024
RAL 1013	RAL 2010	RAL 4001	RAL 5015	RAL 6015	RAL 7006	RAL 7040	RAL 8025
RAL 1014	RAL 2011	RAL 4002	RAL 5017	RAL 6016	RAL 7008	RAL 7042	RAL 8028
RAL 1015	RAL 2012	RAL 4003	RAL 5018	RAL 6017	RAL 7009	RAL 7043	RAL 9001
RAL 1016	RAL 3000	RAL 4004	RAL 5019	RAL 6018	RAL 7010	RAL 7044	RAL 9002
RAL 1017	RAL 3001	RAL 4005	RAL 5020	RAL 6019	RAL 7011	RAL 7045	RAL 9003
RAL 1018	RAL 3002	RAL 4006	RAL 5021	RAL 6020	RAL 7012	RAL 7046	RAL 9004
RAL 1019	RAL 3003	RAL 4007	RAL 5022	RAL 6021	RAL 7013	RAL 7047	RAL 9005
RAL 1020	RAL 3004	RAL 4008	RAL 5023	RAL 6022	RAL 7015	RAL 8000	RAL 9010
RAL 1021	RAL 3005	RAL 4009	RAL 5024	RAL 6024	RAL 7016	RAL 8001	RAL 9011
RAL 1023	RAL 3007	RAL 4010	RAL 6000	RAL 6025	RAL 7021	RAL 8002	RAL 9016
RAL 1024	RAL 3009	RAL 5000	RAL 6001	RAL 6026	RAL 7022	RAL 8003	RAL 9017
RAL 1027	RAL 3011	RAL 5001	RAL 6002	RAL 6027	RAL 7023	RAL 8004	RAL 9018
RAL 1028	RAL 3012	RAL 5002	RAL 6003	RAL 6028	RAL 7024	RAL 8007	
RAL 1032	RAL 3013	RAL 5003	RAL 6004	RAL 6029	RAL 7026	RAL 8008	

*pour certains mobiliers et pour un excellent aspect de surface, Abricyclette se réserve la possibilité de faire une finition « fine texture ».

RETOUR AU SOMMAIRE

NOS RÉALISATIONS

Abri Monaco verre
Saint-Germain-en-Laye

Abri Monaco mixte
Toulouse

Abri Sofia Bois
Montval-sur-Loir

Abri Catane bois
La Neuveville-devant-Lépanges

Abri Catane bois
Dole

Abri Catane verre
Tours

Abri Glasgow
Toulon

Abri Edimbourg
Marmande

Abri Monaco Mixte
Angers

Support trottinettes
La Roche-sur-Yon

Abri Edimbourg
Marmande

Abri Catane double
Vernieres-en-Anjou

RETOUR AU SOMMAIRE

NOS RÉALISATIONS

Abri Monaco bois
Saint Martin des Champs

Abri Catane bois
Trélazé

Abri Venise
Beaucouzé

Abri Catane verre
La verrière

Abri Catane verre
Nantes

Abri Sofia Grillagé
Angers

Abri6cle
Saint Barthélemy d'Anjou

Arceau Angers sur dalle
Angers

Rack de 3 arceaux
Angers

Arceau Oslo
La Sorbonne Université

Station HELO DELUXE
Alpes Provence Verdon

Support trottinettes
Bergerie

RETOUR AU SOMMAIRE

VOTRE CONTACT

Votre contact

Pierre PRÉZELIN
Responsable commercial Abricyclette
-
02 41 76 31 32
06 78 04 21 57
servicecommercial@abricyclette.fr

Ils nous font confiance :

BORDEAUX MÉTROPOLE · MAIF · RATP · SORBONNE UNIVERSITÉ · VANNES GWENED · Marmande TERRE DE GARONNE · Angers · pony · Limoges Métropole Communauté urbaine · SOCIETE GENERALE

...

ABRIcYclette

LE MEILLEUR ABRI DU VÉLO

Siège Social - show-room : 4 rue Pablo Picasso, Z.A de Gomberville - 78114 Magny-les-Hameaux - Tél. 01 30 52 17 16
Unité de Production - Show-room : 15 bis rue de la Gibaudière - 49124 St-Barthélemy-d'Anjou - Tél. 02 41 76 84 84
www.abricyclette.com